Bedienungsanleitung / Operating instructions / Mode d'emploi

für / for / pour

Greiferantrieb / Drive unit / Unité d'entraînemnet

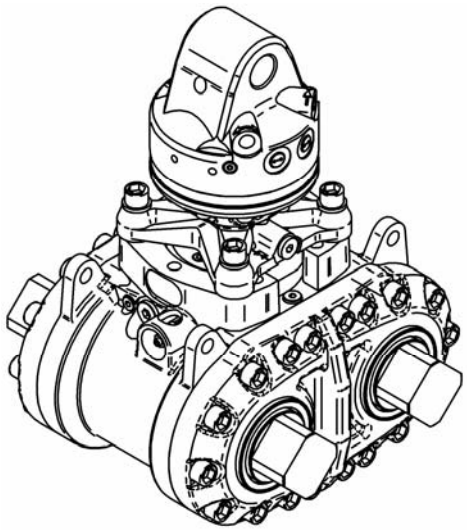

31 / 06

Demolition and Recycling Equipment BV. (*Demarec*)

Den Hoek 10, 5845 EL St. Anthonis, Niederlande

TEL. **+31 (0) 485 442300**
FAX **+31 (0) 485 442120**

INTERNET **www.demarec.com**
E-MAIL **info@demarec.com**

Maßblatt / Dimensions / Dimensions

A05-DD

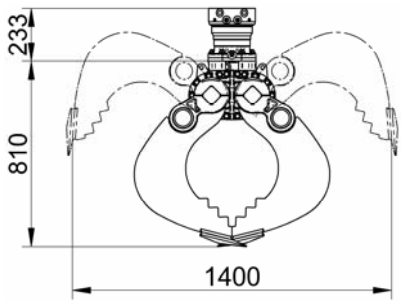

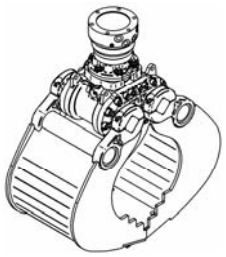

C05-DD

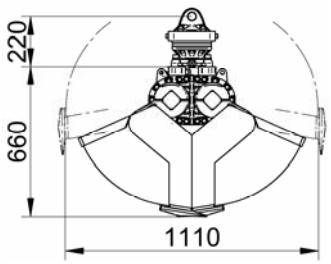

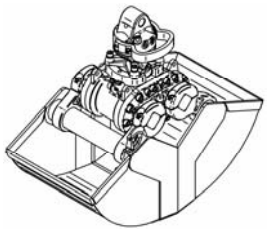

C08-DD

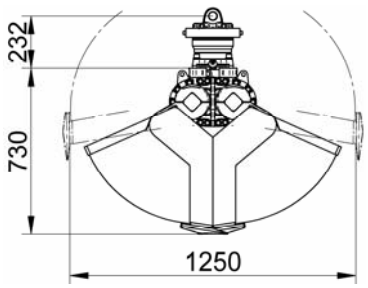

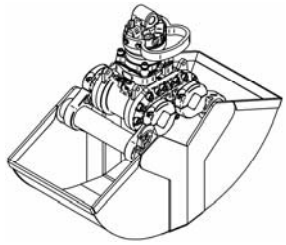

DRG-3-DD

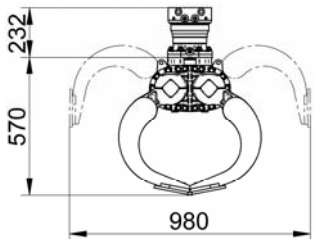

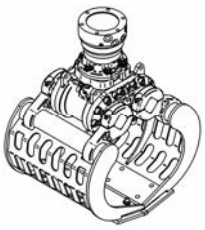

DRG-5-DD

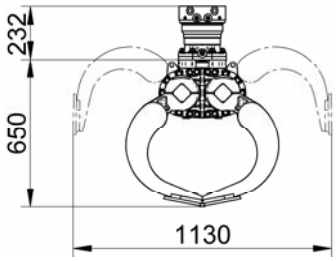

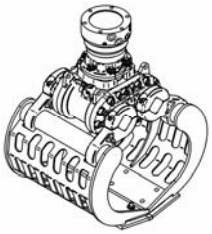

DRG-7-DD

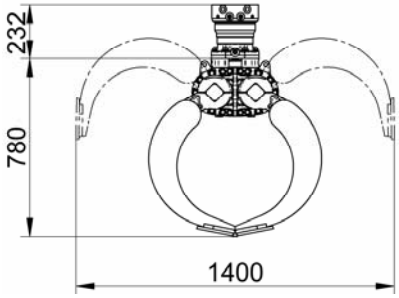

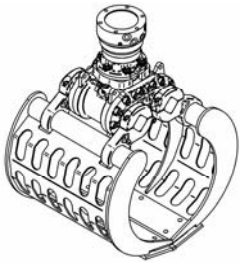

Artikel-Nr. / Order No. / Article Nº

Typ DemaDrive Type	Bestell-Nummer Order number Numéro de commande	Ladevolumen Capacity Capacité	Baubreite Width Lageur mm	Baggerzähne Quantity of teeth Nombre de dents	Gewicht kpl. Weight cpl. Poids cpl. kg
A05-DD	**A05X040ARA06**	**70 l**	**390**	3	290
C05-DD	**C05X000BRA04**	**--**	**--**	-	150
	C05X040BRA0	**115 l**	**400**	4	225
	C05X045BRA0	**130 l**	**450**	4	235
	C05X050BRA0	**140 l**	**500**	4	245
	C05X060BRA0	**170 l**	**600**	6	265
	C05X080BRA0	**230 l**	**800**	6	280
C08-DD	**C08X000BRA04**	**--**	**--**	-	156
	C08X040BRA0	**145 l**	**400**	4	235
	C08X045BRA0	**160 l**	**450**	4	255
	C08X050BRA0	**180 l**	**500**	4	265
	C08X060BRA0	**220 l**	**600**	6	285
	C08X080BRA0	**300 l**	**800**	6	315
DRG-3-DD	**D03X040BRA06**	**60 l**	**400**	-	245
DRG-5-DD	**D05X050BRA06**	**100 l**	**500**	-	275
DRG-7-DD	**D08X060BRA010**	**150 l**	**600**	-	300
DD-Modul	**H03X000BRA06**	**--**	**--**	-	156
	H08X000ARA010	**--**	**--**	-	182

Typ DemaDrive Type	Tragfähigkeit Capacity Capacité kg / lb	Betriebsdruck Operating pressure Pression de service bar / Mpa	Schließkraft Closing force Force de fermeture p = 250 bar kN	Pumpenförderleistung Pump capacity Débit à la pompe l/min
A05-DD	1000 / 2200	260 / 26	19	25 bis / to 75
C05-DD	3000 / 6600		25	40 bis / to 75
C08-DD	3000 / 6600		22	40 bis / to 120
DRG-3-DD	1000 / 2200		26	25 bis / to 75
DRG-5-DD	1000 / 2200		22	25 bis / to 75
DRG-7-DD	1000 / 2200		18	25 bis / to 75
DD-Modul	-		24	25 bis / to 75

Typenschild / Type plate / Plaque d'identité

Das Typenschild ist auf allen Demarec Erzeugnissen befestigt.
Der Erzeugnistyp und seine Daten sind dann auf dem Typenschild eingetragen.

The type plate is attached to all Demarec products.
The product type and data are entered in the type plate.

La plaque d'identité est apposée sur tous les produits Demarec.
Le modèle du produits et ses données sont spécifiés sur la plaque d'identité.

z. B. / for example / par exémple

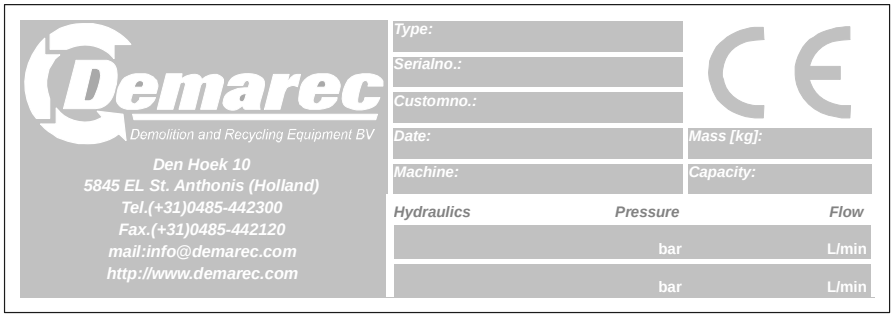

Inhaltsverzeichnis

			Seite
1.	**Allgemeiner Text**		5
	Nicht erlaubte Betriebsweisen Gerätemontage	Sicherheitsbestimmungen Gewährleistung	
2.	**Einsatzbedingungen**		7
3.	**Montageanweisungen**		11
	Bedienung des Gerätes Transport	Installationshinweis	
4.	**Wartung und Instandsetzung**		29
	Wartungshinweise Entsorgungshinweise für Verbrauchsmittel	Verbrauchsmittel	
5.	**Fehlersuchplan**		32

Content

			Page
1.	**General notes**		5
	Operations which are not permitted Fitting	Safety regulations Warranty	
2.	**Operative conditions**		7
3.	**Assembly instructions**		11
	Operating the device Transport	Instructions for installation	
4.	**Maintenance, repair**		29
	General notes Disposing of used oil and grease	Oil and grease	
5.	**Troublesshooting chart**		32

Index

			Page
1.	**Généralités**		5
	Utilisations interdites Adaption des appareils	Règles de sécurité Garantie	
2.	**Conseils d‘utilisation**		7
3.	**Instructions de montage**		11
	Utilisation de l‘appareil pose sur conteneur Transport	Conseils d‘installation	
4.	**Entretien – Remise en état**		29
	Conseil d’entretien Conseils pour l’élimination des lubrifiants	Lubrifiants	
5.	**Tableau de dépistage des défauts**		32

1. Allgemeiner Hinweis

Diese Anleitung gilt für Lastaufnahmemittel im Hebebereich und betrifft die Produkte der Demolition and Recycling Equipment BV. (*Demarec*).

Für alle Geräte gelten die gesetzlichen Sicherheits- und Unfallverhütungsvorschriften für Lastaufnahmemittel.

Spezielle Anbauhinweise, Tragfähigkeiten, erlaubter Betriebsdruck und Wartungshinweise sind in der Bedienungsanleitung enthalten.

1.1 Bestimmungsgemäße Verwendung:

Vorsicht!

Bezeichnet eine möglicherweise gefährliche Situation.

Hinweise unbedingt einhalten und befolgen.

Das Nichtbeachten kann zu schweren Verletzungen führen.

Das Nichtbeachten der Betriebsanleitung kann zu Unfällen, Betriebsstörungen und zum Erlöschen der Gewährleistung führen.

- Grundsätzlich sind alle Geräte für den Einsatz im bodennahen Bereich (bis 1,8m Hubhöhe) konzipiert.
- Das Führen des Gerätes von Hand ist verboten!

  Das Führen des Gerätes über Personen ist verboten!
- Personentransport ist verboten!
- **Betriebsanleitung beachten!**

Allgemeine Hinweise:

Der Benutzer hat sich vor der Inbetriebnahme des Gerätes anhand der Bedienungsanleitung mit dem Gerät vertraut zu machen.

Die Betriebsanleitung ist für den Bediener des Gerätes bestimmt. Beschreibung, Wartung usw. weiterer Gerätekomponenten und des Trägergerätes entnehmen Sie bitte den entsprechenden Unterlagen.

1.2 Sicherheitsbestimmungen:

Es gelten die folgenden Verordnungen und Vorschriften:

EG-Richtlinien

EG-Richtlinie Maschinen 98/37/EG

EN ISO 12100-1	Sicherheit von Maschinen
EN ISO 12100-2	Sicherheit von Maschinen
EN 1050	Sicherheit von Maschinen
EN 982	Sicherheitstechnische Anforderungen an fluidtechnische Anlagen und deren Bauteile – Hydraulik
EN 474-1	Erdbaumaschinen - Sicherheit
EN 474-5	Erdbaumaschinen - Sicherheit

1.3 Gerätemontage

Über eine obere Aufhängung, die den kardanischen Anbau ermöglicht wird der entsprechende Drehmotor oder das Anbaugerät direkt an den Ausleger des Trägergerätes montiert (Ausnahme: Sortiergreifer und Manipulatoren können auch ohne kardanische Aufhängung angebaut werden.)

- Das Gerät darf nur von Sachkundigen angebaut werden.
- Beim Anbau das zulässige Gesamtgewicht des Fahrzeuges beachten.
- Das Gerät darf nur an geeignete Trägergeräte angebaut werden.

Drehmotorenanbau:

Drehmotore werden entweder mit einem Reduzierstück (Motore mit Welle) oder direkt mit dem unteren Flansch am Anbaugerät montiert.

Das Anbaugerät darf nur an geeignete Drehmotore angebaut werden.

Die Hydraulikschläuche sollten so kurz wie möglich gewählt werden.

Nach dem Anbau die Funktion des Gerätes überprüfen und Hydraulikanschlüsse auf Dichtheit prüfen.

1.4 Gewährleistung

Für Material- und Bearbeitungsmängel haften wir unter Ausschluß weiterer Ansprüche und Rechte des Bestellers, gleichgültig aus welchem Rechtsgrund, nur für die Dauer von zwölf Monaten ab dem Tage des Abgangs der Ware aus unserem Werk.

Bei Drehmotoren gilt eine Haftung von zwölf Monaten.

Nur für den Greiferantrieb DemaDrive besteht eine Gewährleistungsdauer von vierundzwanzig Monaten ab dem Tage des Abgangs der Ware aus unserem Werk.

Mängelrügen sind unverzüglich und schriftlich zu erheben und zwar binnen einer Frist von zwei Wochen nach Eingang der Lieferleistung am Bestimmungsort.

Die Zwei-Wochen-Frist gilt auch für Mängel, die trotz sorgfältiger Prüfung bei Lieferung nicht wahrgenommen werden können, die Frist beginnt in diesem Fall mit dem Tag der Entdeckung des Mangels.

Die Geltendmachung von Gewährleistungsansprüchen setzt voraus, daß der Besteller die ihm obliegenden Verpflichtungen erfüllt und Bedienungsvorschriften befolgt hat.

Für Mängel und Beschädigungen, die durch unsachgemäße oder nachlässige Behandlung oder übermäßige Beanspruchung entstehen, besteht keine Haftung. Eine solche entfällt auch, wenn Mängel auf außerhalb unseres Werkes durchgeführte Bearbeitung oder Vorarbeiten beruhen.

Bei fristgemäßer Geltendmachung einer begründeten Mängelrüge sind wir wahlweise berechtigt, vorhandene Fehler und Mängel zu beseitigen oder kostenfreien Ersatz des ursprünglichen Liefergegenstandes zu stellen oder Gutschrift zum berechneten Wert oder Teilwert zu erteilen.

Für von uns gelieferte Fremderzeugnisse oder verarbeitete Teile haften wir grundsätzlich nur in dem Umfang, in welchem unser Unterlieferant Gewährleistungsansprüche zu erfüllen hat.

Nach erfolgter Mängelrüge ist uns zu dem mängelbehafteten Gegenstand uneingeschränkter Zutritt zu gewähren und zwar sowohl zum Zwecke der Prüfung der Mängelrüge als auch zum Zweck der Mängelbeseitigung.

Soweit ein Mangel nur in unserem Werk behoben werden kann, ist uns der mängelbehaftete Gegenstand zur Verfügung zu stellen.

Betrifft die Mängelrüge ein versendbares Teil, so ist uns dasselbe auf Verlangen zu übersenden.

Wird vom Besteller die Beseitigung des Mangels gefordert, der von uns nicht als Gewährleistungsmangel anerkannt wird, sind wir berechtigt, die Behebung von der vorherigen Hinterlegung der voraussichtlich entstehenden Kosten abhängig zu machen.

2. Einsatzbedingungen

2.1 für den Drehmotor

Der Drehmotor ist für den Einsatz am Mobilbagger vorgesehen.

Für den Betrieb sind die im Baumaschinenbetrieb üblichen Umweltbedingungen zugrunde zu legen.

Der Drehmotor ist für den Süßwassereinsatz eingeschränkt und für den Meerwassereinsatz nicht geeignet.

Temperaturbereich: - 15°C bis + 40°C

Sicherheitshinweise für den Betrieb

Vor Inbetriebnahme des Drehmotors sollten sich alle Personen mit deren Bedienung vertraut machen.

Nach den geltenden Unfallverhütungsvorschriften ist der Betreiber des Drehmotors gesetzlich verpflichtet, mindestens einmal jährlich oder zwischenzeitlich - je nach Einsatzbedingungen - eine Prüfung auf Risse, Verschleiß, Korrosion, Funktionssicherheit usw. von einem Sachkundigen durchführen zu lassen.

Die Last darf mit dem Baggerausleger nur so weit angehoben werden, daß diese in jede Richtung frei auspendeln kann.

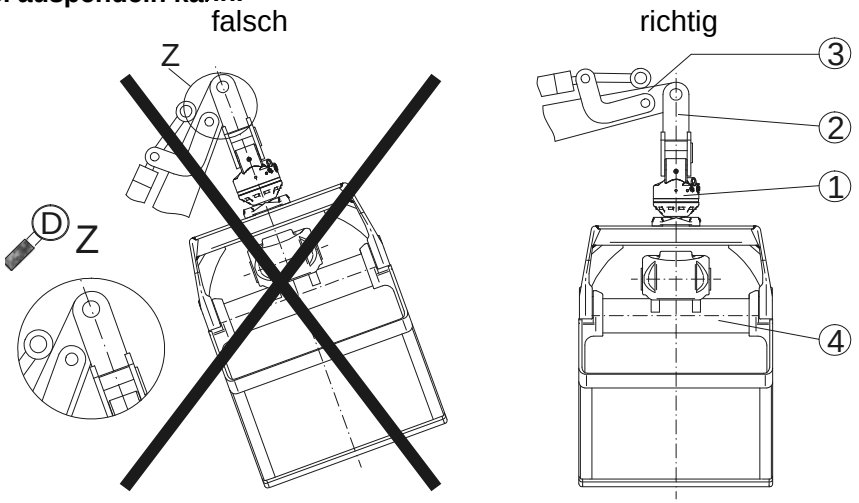

D Z - Einzelheit Z

1	**-**	**Drehmotor**	**3**	**-**	**Baggerausleger**
2	**-**	**Aufhängung**	**4**	**-**	**Last**

2.2 für den Greiferantrieb DemaDrive

Der Greiferantrieb **DemaDrive** (DD) ist für den Einsatz an verschiedenen Greifertypen vorgesehen.

Mehrzweckgreifer	**A05-DD**	Er ist besonders für Leichtgut, Schüttgut und im Garten- und Landschaftsbau einsetzbar
Zweischalengreifer	**C05-DD**	Der Greifer dient zum Ausheben von Baugruben, Leitungsschächten und Kanalgräben sowie zum Be- und Entladen von Lkws.

Zweischalengreifer	**C08-DD**	Er eignet sich zum Ausheben von Baugruben, Leitungsschächten und Kanalgräben in leichten bis mittelschweren Böden, sowie zum Verladen von Sand, Kies und anderen Schüttgütern.
Sortiergreifer	**DRG-3-DD** **DRG-5-DD** **DRG-7-DD**	Er dient zum Abriss und Zerlegen von Baumaterial aller Art. Auch grobes Separieren oder gezieltes Trennen von Bauschutt und anderen großformatigen Abfällen ist möglich.

Für den Betrieb sind die im Baumaschinenbetrieb üblichen Umweltbedingungen zugrunde zu legen.

Die Greifer sind für den Süßwassereinsatz eingeschränkt und für den Meerwassereinsatz nicht geeignet.

Beim Greifen von heißem Gut z. B. Asphalt, ist ein häufigeres Abschmieren der Lagerstellen notwendig, ebenso beim Manipulieren von feinkörnigen Schuttgütern.

Temperaturbereich: - 15°C bis + 40°C

Greifer mit integriertem Druckbegrenzungsventil sind nur mit in Betriebstemperatur befindlichem Fluid zu betätigen.

Wird unter Verwendung unserer Ansteckvorrichtung, oder auf ähnliche Weise, eine Last bewegt, ist ein Rückschlagventil im Greiferantrieb vorzusehen.

Sicherheitshinweise für den Betrieb

Vor Inbetriebnahme sollen sich alle Personen, die das Anbaugerät bedienen, mit der Bedienung des Gerätes vertraut machen.

Das Führen des Gerätes von Hand ist verboten. Verletzungsgefahr!

Nach den geltenden Unfallverhütungsvorschriften (UVV) ist der Betreiber gesetzlich verpflichtet, mindestens einmal jährlich, oder zwischenzeitlich - je nach Einsatzbedingungen - eine Prüfung auf Risse, Verschleiß, Korrosion und Funktionssicherheit durch einen Sachkundigen durchführen zu lassen.

Hydraulikschläuche sind alle sechs Jahre zu erneuern.

Beim Beladen von Fahrzeugen und Anhängern muss das zulässige Gesamtgewicht beachtet werden (Fahrzeugschein).

2.3 Transport jedes Greifertypen

Während der Fahrt muss jeder Greifertyp gemäß der Trägerfahrzeug-Betriebsanleitung gesichert werden.

Der Greifer sollte dabei geöffnet sein.

Vorsicht!

Jede andere Verwendung gilt als nicht bestimmungsgemäß.

Für daraus entstandene Schäden und Gefahren haftet ausschließlich der Betreiber.

3. Montageanweisungen

3.1 Installationshinweise

3.1.1 Sicherheitshinweise für die Montage vom Drehmotor

Vor der Montage des Drehmotors sind alle Auflageflächen vom Lack zu befreien.

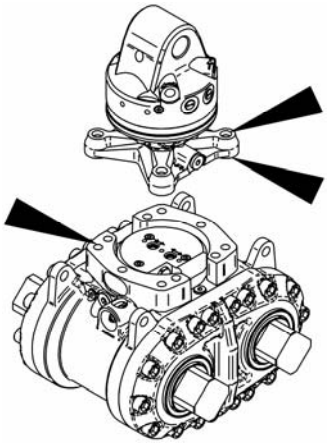

- Der Drehmotor darf nur von Sachkundigen an- und abgebaut werden.
- Der Drehmotor darf nicht verändert werden.
- Der Drehmotor darf nur an geeigneten Kranarmen und Anbaugeräten befestigt werden.
- Die Aufhängung des Drehmotors am Kranausleger muß kardanisch sein, damit die Last frei auspendeln kann.

  Diese darf durch keinerlei Anschläge behindert werden.

3.1.2 Drehmotor mit Flanschanschluss abbauen

- Anbaugerät auf geeignetem Untergrund absetzen.
- Hydraulikanlage ausschalten und Bedienhebel am Steuerblock mehrmals in beide Richtungen betätigen (Druckabbau).
- Hydraulikanschlüsse am Drehmotor reinigen, abschrauben und verschließen.
- Drehmotor vom Greiferantrieb abschrauben (vier Schrauben (3) (M16, 8.8)), Bolzen aus der Aufhängung entfernen und den Drehmotor senkrecht nach oben abnehmen.
- **Beim Ablegen des Drehmotors auf die Anschlussstutzen (8) an der Flanschunterseite achten!**

3.1.3 Drehmotor mit Flanschanschluss anbauen

- Drehmotor (1) an der Aufhängung (4) ansetzen.

  Bolzen (5) montieren und sichern (oberer Bolzen siehe Betriebsanleitung Trägerfahrzeug).

  Kranarm mit Drehmotor über das Anbaugerät (2) schwenken.

  Anschlussstutzen (8) an der Flanschunterseite montieren.
- Die am Drehmotor angeschraubten Anschlussstutzen (8) auf Festsitz prüfen und zum besseren Einführen fetten.
- Es ist darauf zu achten, dass die Pfeilrichtungen am Ventilgehäuse (6) und an der Flanschwelle (7) übereinstimmen. (siehe Abb. Seite 12)
- Drehmotor absenken und auf sauberes Einführen der Stutzen in das Gehäuse achten.

- Drehmotor auf den Greiferantrieb aufsetzen und mit vier Schrauben (3) (M16, 8.8), anschrauben (210Nm).

Hinweis

Die Hydraulikschläuche sollten so kurz wie möglich gewählt werden.

- Hydraulikanschlüsse reinigen.

  Hydraulikschlauch „Drehen rechts“ am Anschluss (Y1) anschließen.
- Hydraulikschlauch „Drehen links“ am Anschluss (Y2) anschließen.
- Hydraulikschläuche „Betätigung Anbaugerät“ vom Kranarm kommend an den Anschlüssen (X) der Drehdurchführungen anschließen.
- **Nacheinander die Bedienfunktionen des Anbaugerätes und des Drehmotors betätigen und ca. drei Sekunden festhalten.**

  An den Anschlüssen darf kein Hydrauliköl austreten, ggf. Anschlüsse nachziehen.

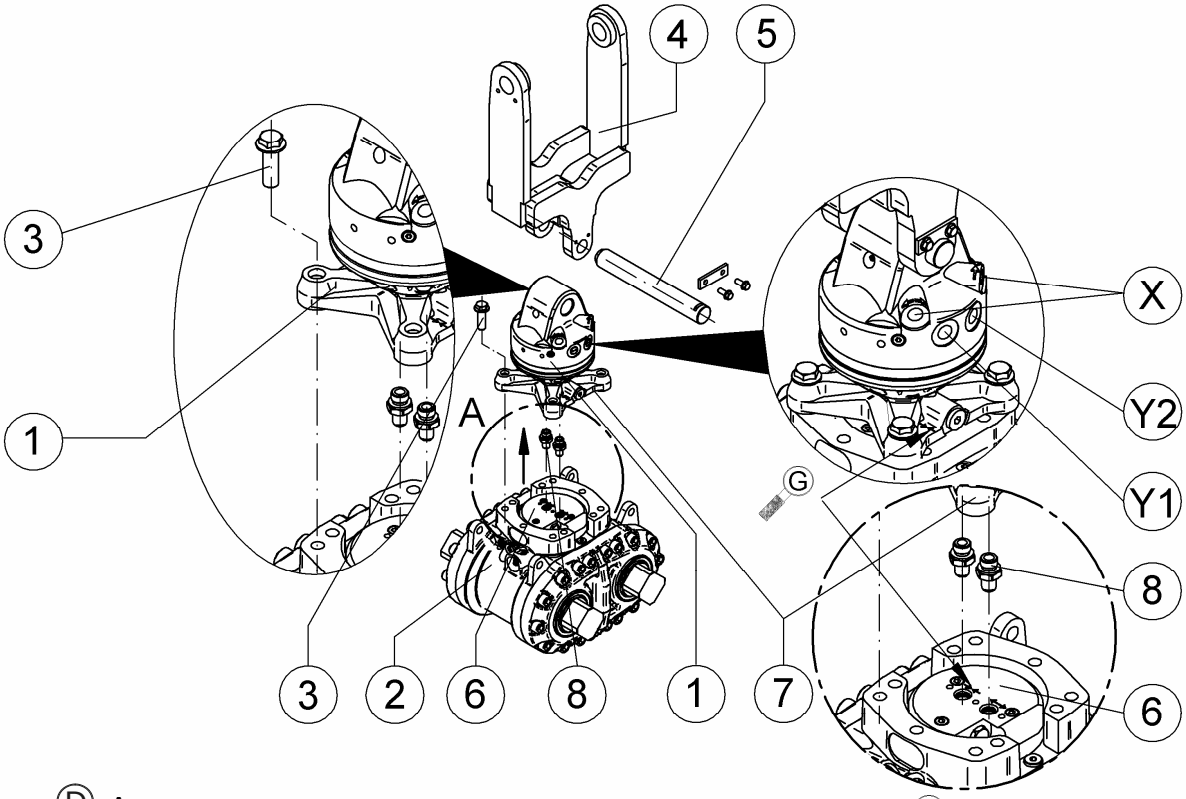

D A - Einzelheit A

G - Vorsicht: Pfeilrichtung beachten

Pos. 3

bei Drehmotor KM 04F140-30V	vier Sicherungsschrauben M16x50, mind. 8.8, (Anzugsmoment 210 Nm)
bei Drehmotor KM 06F140-30-US	vier Zylinderschrauben M16x70, mind. 8.8, (Anzugsmoment 210 Nm), vier Scheiben und vier Federringe
bei Drehmotor KM 10F173/180	sechs Stiftschrauben M16x70, mind. 8.8, (Anzugsmoment 210 Nm), sechs Sicherungsmuttern und vier Scheiben

KM 04F140-30V KM 10F173/180 KM 06F140-30-US

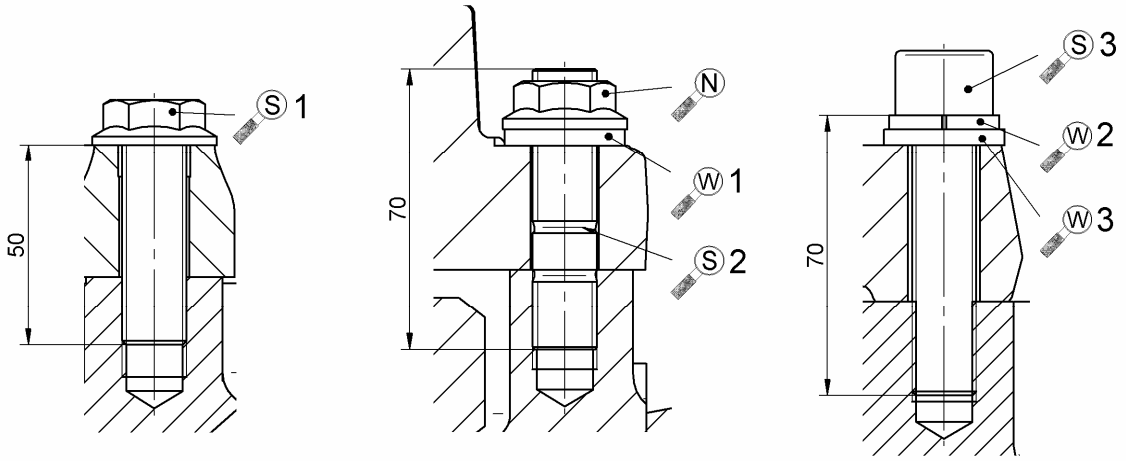

S 1	-	Sicherungsschraube M16x50	W 2	-	Scheibe
S 2	-	Stiftschraube M16x70	W 3	-	Federring
S 3	-	Zylinderschraube M16x70	N	-	Sicherungsmutter M16
W 1	-	Scheibe			

1.4 Dichtungssatz aus- und einbauen

1. Motor vor der Demontage gründlich reinigen

2. Motor mit dem Kopf (1) nach unten in einen Schraubstock spannen.

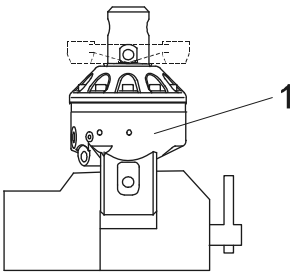

3. Zylinderschrauben (2) lösen und herausdrehen.
   Bei Motoren mit Flanschplatte können immer nur zwei Schrauben herausgeschraubt werden.
   Danach muß die Flanschplatte von Hand zum nächsten Schraubenloch gedreht werden.

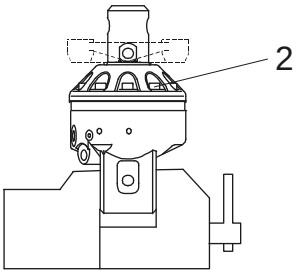

4. Die Welle (3) mit der kompletten Motoreinheit (4) vom Kopf abziehen.
Es verbleibt nur noch der Motorkopf im Schraubstock.

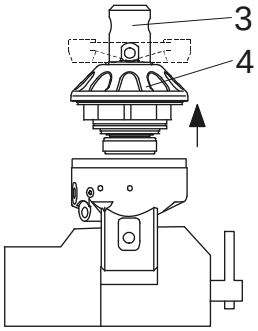

5. Den Montagedorn (5) am oberen Ende der Welle einstecken.
Die Rotomaticdichtung (6) muss in der Welle eingebaut bleiben, damit sich der Dorn (5) nicht löst.

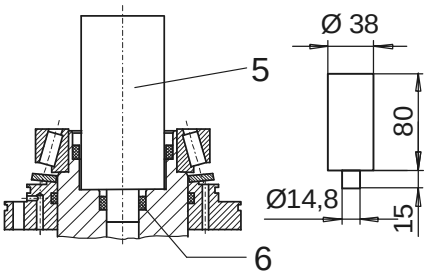

6. Nun die Motoreinheit (4) an der Welle (3) nehmen und mit dem Dorn (5) nach unten auf eine feste, gerade Fläche schlagen.
Durch die Masse der inneren Teile zieht sich das Lager (7) von selbst ab.

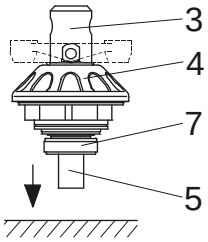

7. Jetzt können alle Teile (8, 9, 10, 11) ausgebaut werden, sofern sie noch nicht herausgefallen sind.

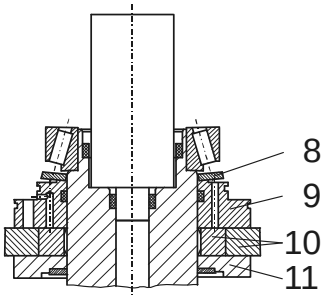

8. Mit einer Seegeringzange wird nun der Seegering (12) gespreizt und abgezogen.

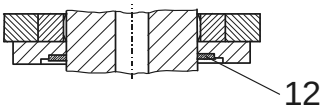

9. Der Lagerdeckel (13) mit Lager kann jetzt mit einem Abzieher abgezogen werden.
Der Abzieher ist nur bei Motorausführung mit Flanschwelle (3) oder Welle mit Zapfendurchmesser 68 und 69 notwendig.
Bei Motorausführung mit Welle Zapfendurchmesser 59, 62 und 63 kann der Lagerdeckel (13) nach unten weggedrückt werden.

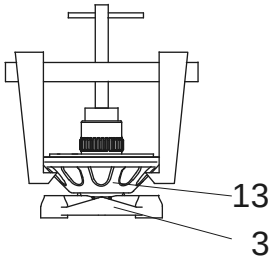

10. Alle Dichtungen entfernen.

Bei der Montage muß folgendes beachtet werden:

- alle Teile reinigen
- alle Teile vor der Montage einölen
- Wellen und Flanschwellen, die zwischen Roto-Glyd Ring (15) und Schmutzabstreifer (14) eingelaufen sind, können bis zu –0,1 mm im Durchmesser nachgeschliffen werden.

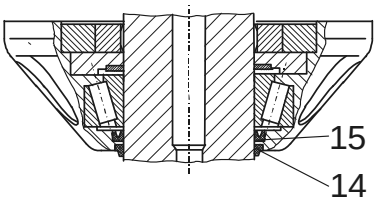

- Die O-Ringe müssen vor der Montage gut eingefettet werden zur besseren Haftung.
- Auf die Einbaulage der Tellerfeder (8) achten: Die Kegelspitze zeigt nach unten.

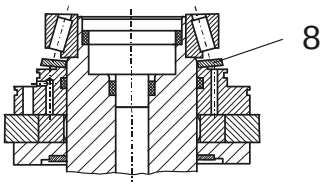

- Der zweiteilige Roto-Glyd Ring (15) muss sehr sorgfältig montiert werden.
  Zuerst den O-Ring in die Nut einlegen, dann den Dichtring nierenförmig verformen und in die Nut drücken.
  Danach wieder gut glatt streichen.
  Scharfe Knicke und Einkerbungen unbedingt vermeiden!
- Beim Zusammensetzen auf die Stellung des Zylinderstiftes (16) zwischen Motorkopf (1) und Verteilerplatte (9) achten.

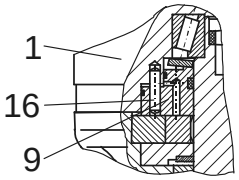

Anzugsmoment der Zylinderschrauben (2) = 67 Nm

3.2 Sicherheitshinweise für die Montage vom Greiferantrieb

Bei der Montage ist auf äußerste Sauberkeit zu achten!

Sämtliche Einzelteile sind vor dem Zusammenbau gründlich zu reinigen, damit Undichtheiten des Antriebes ausgeschlossen werden können.

3.2.1 Greiferantrieb an Greiferschalen an- und abbauen

Anbau z.B. beim C05-DD (dazu siehe auch Kapitel 3.2.7 „Wechselhilfe“)

Den Greiferantrieb (1) mit den Wellenenden (2) in die Anschlußlaschen (3) der Schalen (4) einsetzen.

Die Anschlussdeckel (5) auf die Wellenenden aufsetzen und mit je zwei Zylinderschrauben (6) (M20x1.5, mind. 12.9, Anzugsmoment 350 Nm) anschrauben.

Dabei das Anzugsmoment schrittweise wechselseitig an beiden Schrauben eines Anschlussdeckels bis zum Endmoment steigern.

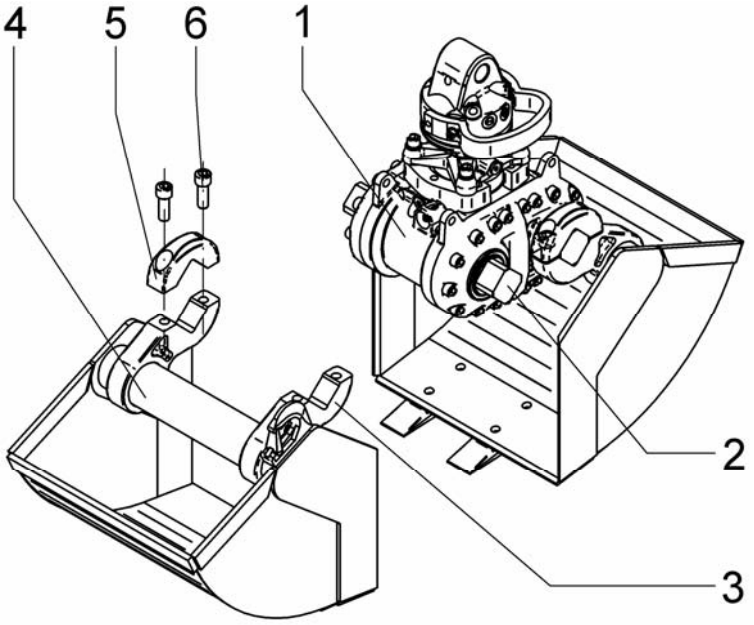

Abbau

Der Abbau des Greiferantriebes erfolgt in umgekehrter Reihenfolge.

3.2.2 Kolben des Greiferantriebes aus- und einbauen

Ausbau

Greiferantrieb auf geeignetem Untergrund absetzen.

Hydraulikanlage ausschalten und Bedienhebel am Steuerblock mehrmals in beide Richtungen betätigen (Druckabbau).

Auslaufendes Hydrauliköl auffangen.

Die Zylinderschrauben (8) (M16) lösen und entfernen, die Gehäusedeckel (9) können jetzt abgenommen werden.

Nun die Anlaufscheiben (11) entfernen.

Im Gehäusedeckel (9) sind die Wellenführungen (10) eingedrückt, diese werden mit leichtem Druck entfernt.

Die Wellen (12) werden jetzt aus dem Kolben (13) herausgedreht.

Der Kolben (13) wird nun abwechselnd auf beiden Seiten durch gleichmäßige Schläge aus dem Antriebsgehäuse (14) herausgetrieben.

Einbau

Dichtungen vormontieren:

- Im Kolben die Roto-Glyd Ringen (22) und Kolbendichtung (25) einsetzen. (Abb. 1)
- Die Wellenführungen (10) mit Schmutzabstreifer (19), Turcon-Glyd Ringe (20) und O-Ringe (21) versehen. (Abb. 2)

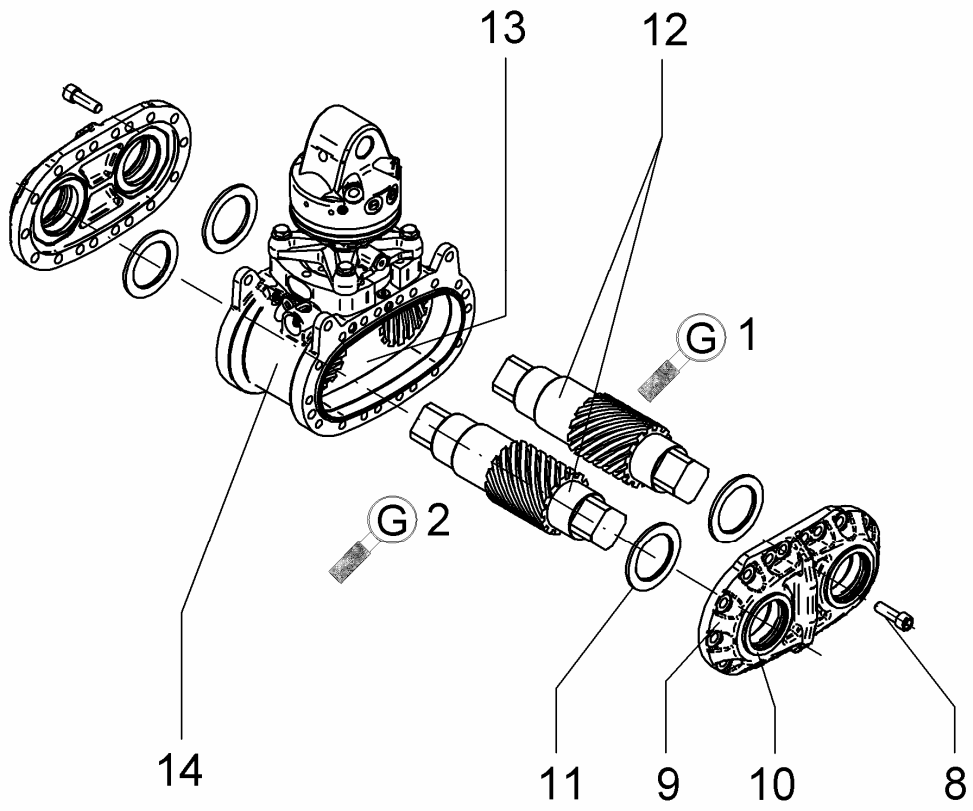

G 1 - links

G 2 - rechts

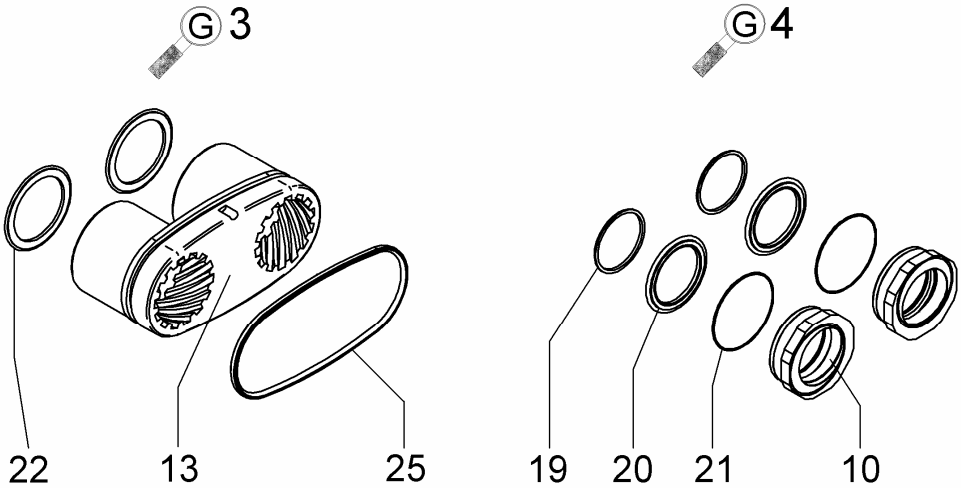

G 3 - Abbildung 1

G 4 - Abbildung 2

Den Kolben (13) mit neuen Dichtungen mit Hilfe unseres Montagekonus (15) in das Antriebsgehäuse (14) einsetzen.

Dazu den Montagekonus (15) am Antriebsgehäuse (14) mit vier Zylinderschrauben M16x50 befestigen.

Der Kolben wird nun in den Montagekonus eingesetzt und dann in das Antriebsgehäuse eingedrückt.

Danach werden die Wellen wieder eingeschraubt; dazu muß die **Winkelstellung der Wellen** beachtet werden.

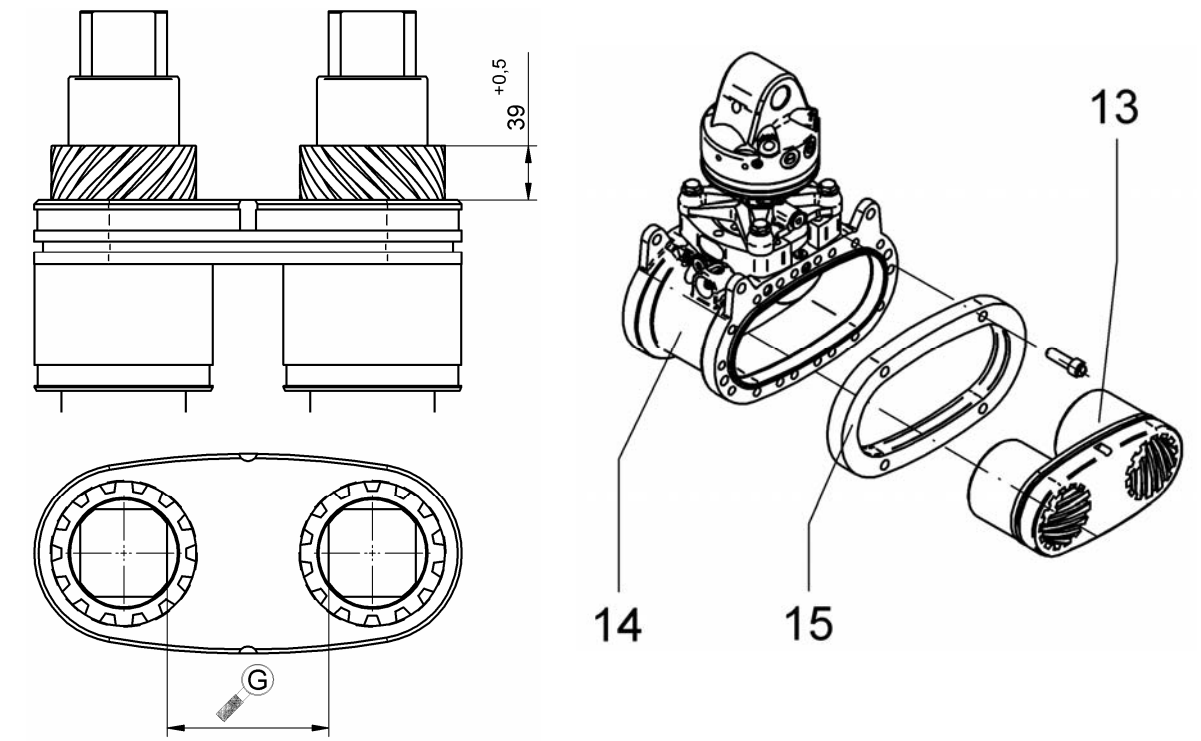

G - parallel

Nun werden die Anlaufscheiben (11) wieder auf die linke und rechte Welle aufgeschoben.

Dann die Wellenführungen in die Gehäusedeckel einpressen.

Die Gehäusedeckel mit Wellenführungen auf das Antriebsgehäuse aufsetzen und mit den Zylinderschrauben (8; M16x50) befestigen.

Die Zylinderschrauben von der Mitte ausgehend kreuzweise fortschreitend eindrehen und mit ca. halbem Drehmoment anziehen, dann in der gleichen Reihenfolge festziehen. (Anzugsmoment 340 Nm)

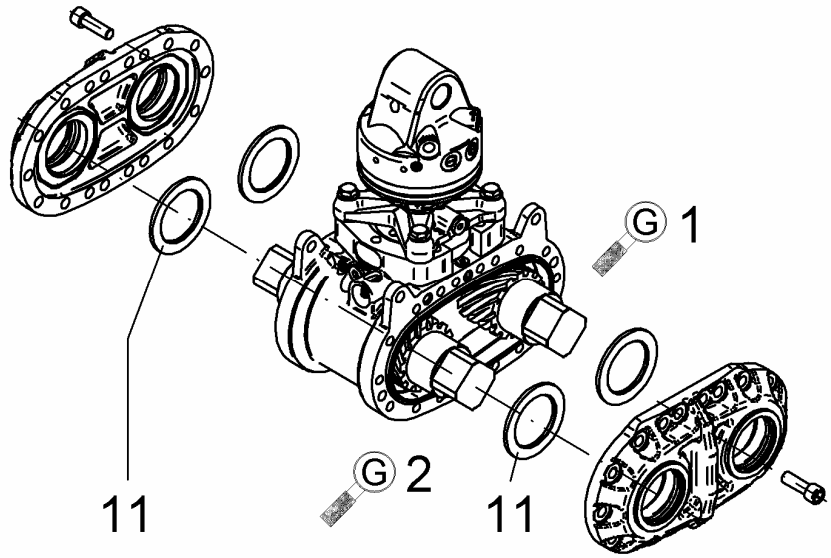

G 1 - links

G 2 - rechts

Pos.	Bezeichnung	Bestell-Nummer
15	Montagekonus	578051584

3.2.3 Ventilgehäuse aus- und einbauen

Ausbau

Greiferantrieb auf geeignetem Untergrund absetzen.

Hydraulikanlage ausschalten und Bedienhebel am Steuerblock mehrmals in beide Richtungen betätigen (Druckabbau).

Auslaufendes Hydrauliköl auffangen.

Hydraulikanschlüsse am Drehmotor reinigen, abschrauben und verschließen.

Drehmotor (26) vom Gehäuse (14) abschrauben und abnehmen.

Nun das komplette Ventilgehäuse (27) aus dem Gehäuse (14) entfernen, dazu drei Zylinderschrauben (29, M 8x40) lösen.

Vierkantringe (28) entfernen.

Einbau

Vor dem Einbau des kompletten Ventilgehäuses (27) müssen die Vierkantringe (28) im Gehäuse (16) und Ventilgehäuse gewechselt werden.

Das Ventilgehäuse (27) in das Gehäuse (16) einpassen und mit drei Zylinderschrauben (29, M 8x40) festschrauben. (Anzugsmoment 24 Nm)

Bevor der Drehmotor (26) auf das Gehäuse (16) aufgesetzt wird, ist darauf zu achten, dass die Pfeilrichtungen am Ventilgehäuse (27) und an der Flanschwelle (30) übereinstimmen.

Den Drehmotor (26) auf das Gehäuse (16) aufsetzen und mit vier Sicherungsschrauben (31, M16x50) festschrauben. (Anzugsmoment 210 Nm)

Nacheinander die Bedienfunktionen des Anbaugerätes und des Drehmotors betätigen und ca. drei Sekunden festhalten.

An den Anschlüssen darf kein Hydrauliköl austreten, ggf. Anschlüsse nachziehen.

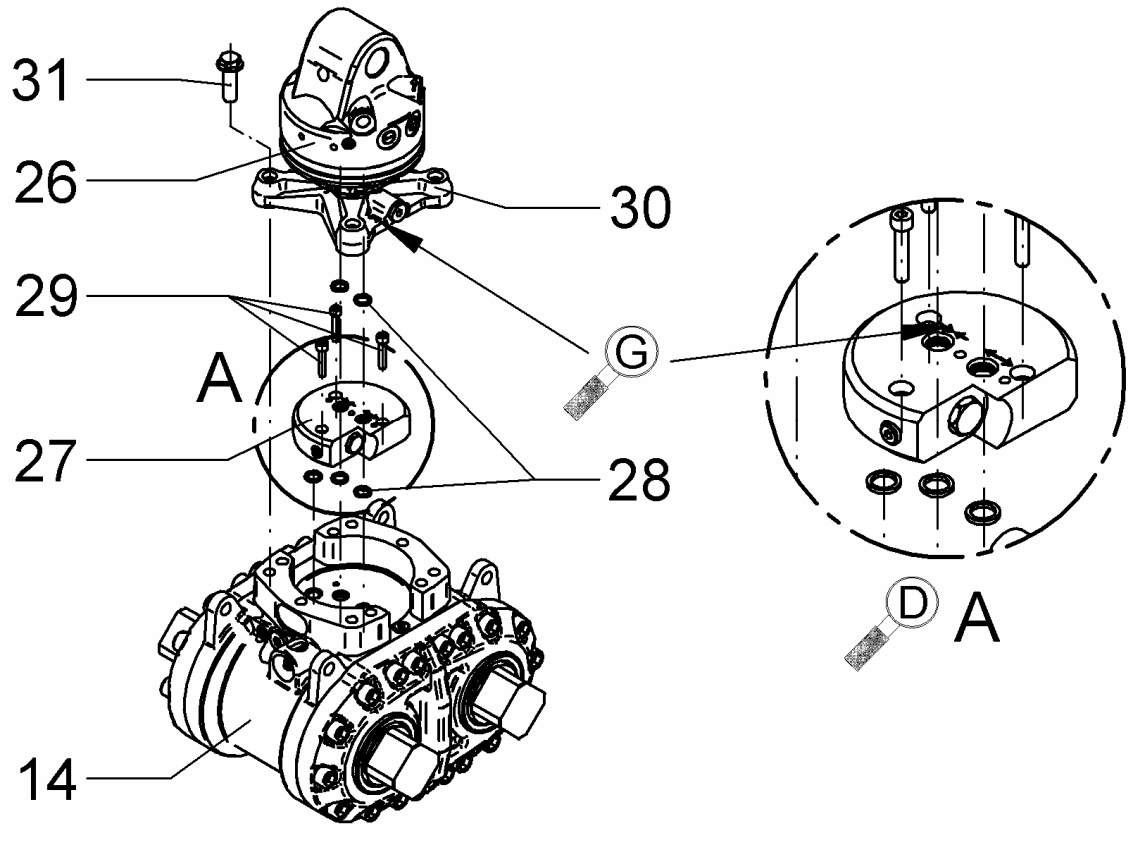

D A - Einzelheit A

G - Achtung: Pfeilrichtung beachten

3.2.4 Rückschlagventil im Ventilgehäuse aus- und einbauen

Ausbau

Greiferantrieb auf geeignetem Untergrund absetzen.

Hydraulikanlage ausschalten und Bedienhebel am Steuerblock mehrmals in beide Richtungen betätigen (Druckabbau).

Auslaufendes Hydrauliköl auffangen.

Hydraulikanschlüsse am Drehmotor reinigen, abschrauben und verschließen.

Drehmotor (26) vom Gehäuse (14) abschrauben und abnehmen.

Nun das komplette Ventilgehäuse (27) aus dem Gehäuse (14) entfernen, dazu drei Zylinderschrauben (29, M 8x40) lösen.

Vierkantringe (28) entfernen.

Das Rückschlagventil (32) herausschrauben.

Einbau

In das Ventilgehäuse (27) das neue Rückschlagventil einbauen.

Vor dem Einbau des kompletten Ventilgehäuses (27) müssen die Vierkantringe (28) im Gehäuse (16) und Ventilgehäuse gewechselt werden.

Das Ventilgehäuse (27) in das Gehäuse (16) einpassen und mit drei Zylinderschrauben (29, M 8x40) festschrauben. (Anzugsmoment 24 Nm)

Bevor der Drehmotor (26) auf das Gehäuse (16) aufgesetzt wird, ist darauf zu achten, dass die Pfeilrichtungen am Ventilgehäuse (27) und an der Flanschwelle (30) übereinstimmen.

Den Drehmotor (26) auf das Gehäuse (16) aufsetzen und mit vier Sicherungsschrauben (31, M16x50) festschrauben. (Anzugsmoment 210 Nm)

Nacheinander die Bedienfunktionen des Anbaugerätes und des Drehmotors betätigen und ca. drei Sekunden festhalten.

An den Anschlüssen darf kein Hydrauliköl austreten, ggf. Anschlüsse nachziehen.

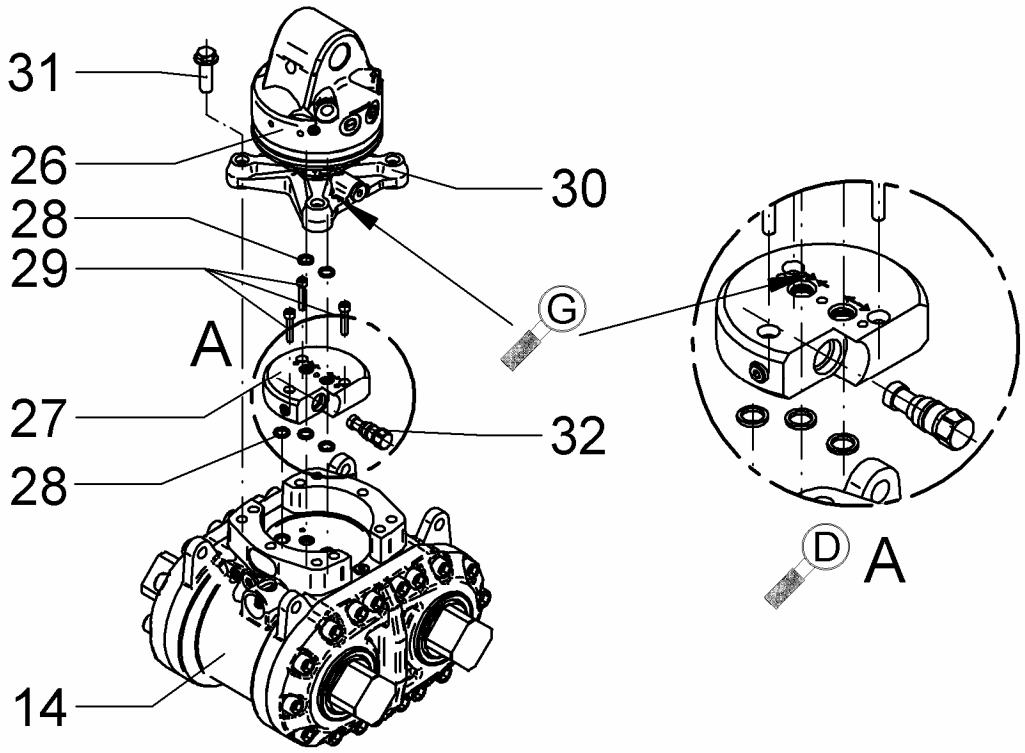

D A - Einzelheit A

G - Vorsicht: Pfeilrichtung beachten

3.2.5 Druckbegrenzungsventile aus- und einbauen

Ausbau

Greiferantrieb auf geeignetem Untergrund absetzen.

Hydraulikanlage ausschalten und Bedienhebel am Steuerblock mehrmals in beide Richtungen betätigen (Druckabbau).

Auslaufendes Hydrauliköl auffangen.

Druckbegrenzungsventile (16, 17) herausschrauben und entfernen.

Einbau

Das Druckbegrenzungsventil mit der Pos. 16 wird auf der linken Seite eingebaut, an der linken Seite ist **eine** Verschlussschraube.

Das Druckbegrenzungsventil mit der Pos. 17 wird auf der rechten Seite eingebaut, an der rechten Seite sind **zwei** Verschlussschrauben.

Pos. 16	271051034 ist mit rotem Siegellack versehen	schließt
Pos. 17	271051694 ist mit grünem Siegellack versehen	öffnet

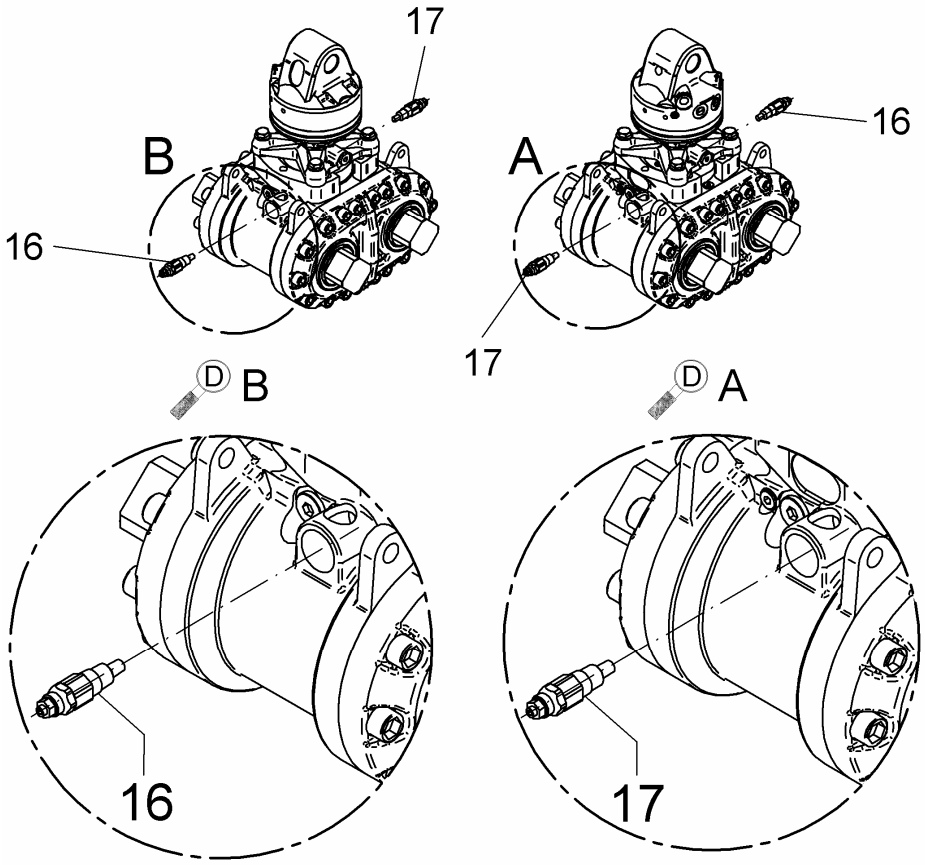

D A - Einzelheit A

D B - Einzelheit B

3.2.6 Dichtungen aus- und einbauen

Greiferantrieb auf geeignetem Untergrund absetzen.

Hydraulikanlage ausschalten und Bedienhebel am Steuerblock mehrmals in beide Richtungen betätigen (Druckabbau).

Auslaufendes Hydrauliköl auffangen.

Die Zylinderschrauben (8) (M16) lösen und entfernen, die Gehäusedeckel (9) können jetzt abgenommen werden.

Vom Antriebsgehäuse (14) werden die O-Ringe (18 und 45) abgenommen und durch neue ersetzt.

Nun die Wellenführungen (10) auspressen und die Anlaufscheiben (11) entfernen.

Bei den Wellenführungen nun die Schmutzabstreifer (19), Turcon-Glyd Ringe (20) und O-Ringe (21) entfernen und durch neue ersetzen.

Die Wellen (12) werden jetzt aus dem Kolben (13) herausgedreht.

Jetzt wird der Kolben (13) abwechselnd auf beiden Seiten durch gleichmäßige Schläge aus dem Antriebsgehäuse (14) herausgetrieben.

Beim Kolben die Roto-Glyd Ringe (22) und Kolbendichtung (25) entfernen und mit neuen Dichtungen und Führungsbändern versehen und mit Hilfe unseres Montagekonus (15) in das Antriebsgehäuse (14) einsetzen.

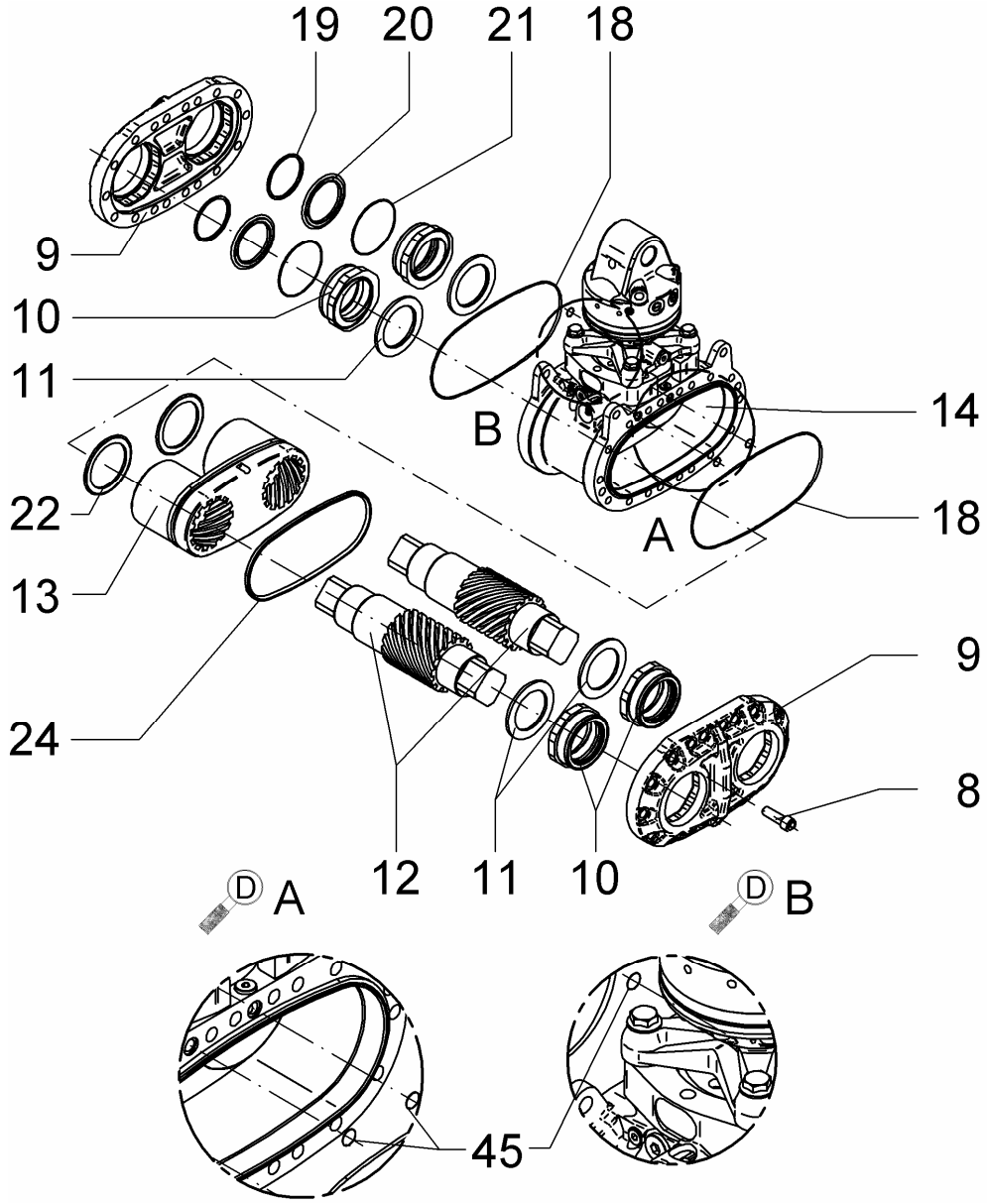

D A - Einzelheit A

D B - Einzelheit B

Dazu den Montagekonus (15) am Antriebsgehäuse (14) mit vier Zylinderschrauben M16x50 befestigen.

Der Kolben wird nun in den Montagekonus eingesetzt und dann in das Antriebsgehäuse eingedrückt.

Danach werden die Wellen wieder eingeschraubt; dazu muß die **Winkelstellung der Wellen** beachtet werden.

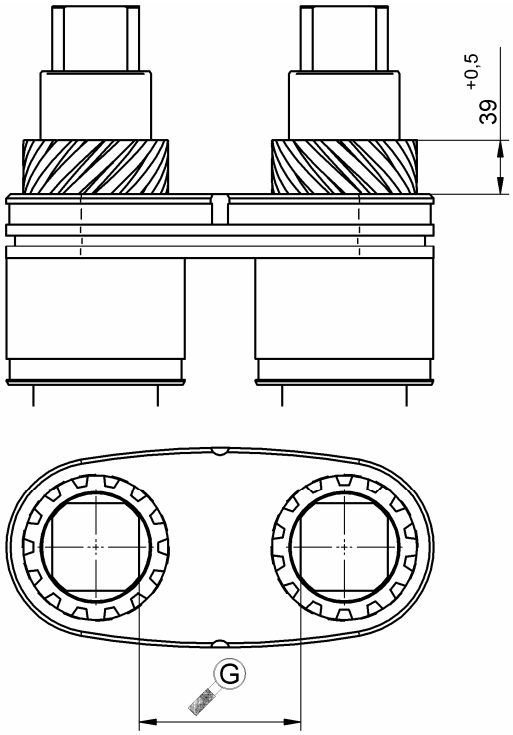

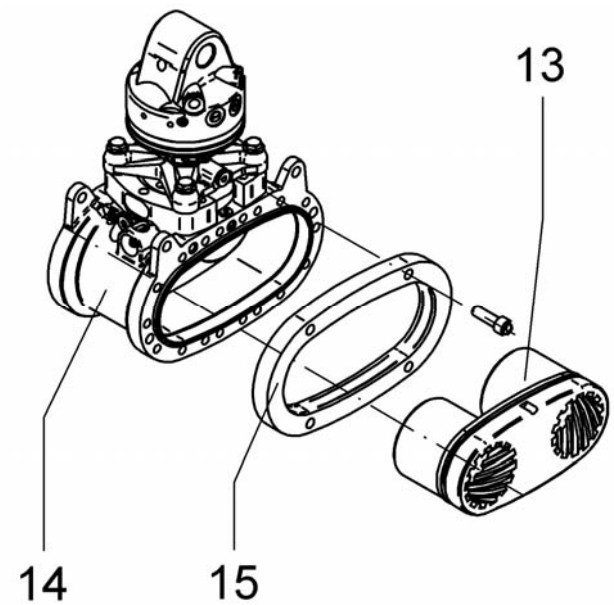

G - parallel

Nun werden die Anlaufscheiben (11) wieder auf die linke und rechte Welle aufgeschoben.

Dann die Wellenführungen in die Gehäusedeckel einpressen.

Die Gehäusedeckel mit Wellenführungen auf das Antriebsgehäuse aufsetzen und mit den Zylinderschrauben (8; M16x50) befestigen.

Die Zylinderschrauben von der Mitte ausgehend kreuzweise fortschreitend eindrehen und mit ca. halbem Drehmoment anziehen, dann in der gleichen Reihenfolge festziehen. (Anzugsmoment 340 Nm)

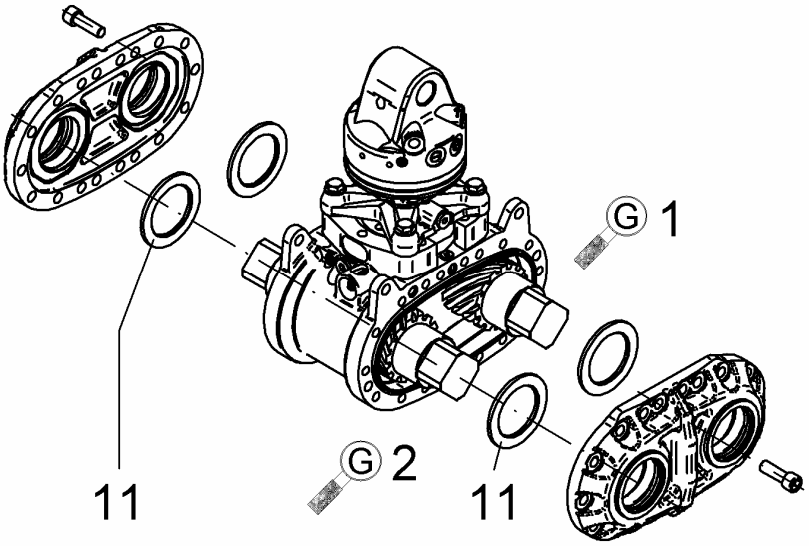

Ⓖ 1 - links

Ⓖ 2 - rechts

3.2.7 Auswerfer an- und abbauen

Anbau z.B. beim C05-DD

Die Auswerfer-Seitenteile (37) an die oberen Bohrungen des Gehäuses (16) anpassen und mit Scheiben (39) und Zylinderschrauben (38, M16x80) sichern. (Anzugsmoment 210 Nm)

Danach die Kratzleiste (41) zwischen die Auswerfer-Seitenteile (37) ausrichten und mit Sicherungsschrauben (29) (M12x35), Scheiben (44) und Sicherungsmuttern (43) festschrauben. (Anzugsmoment 120Nm)

Abbau

Der Abbau des Auswerfers erfolgt in umgekehrter Reihenfolge.

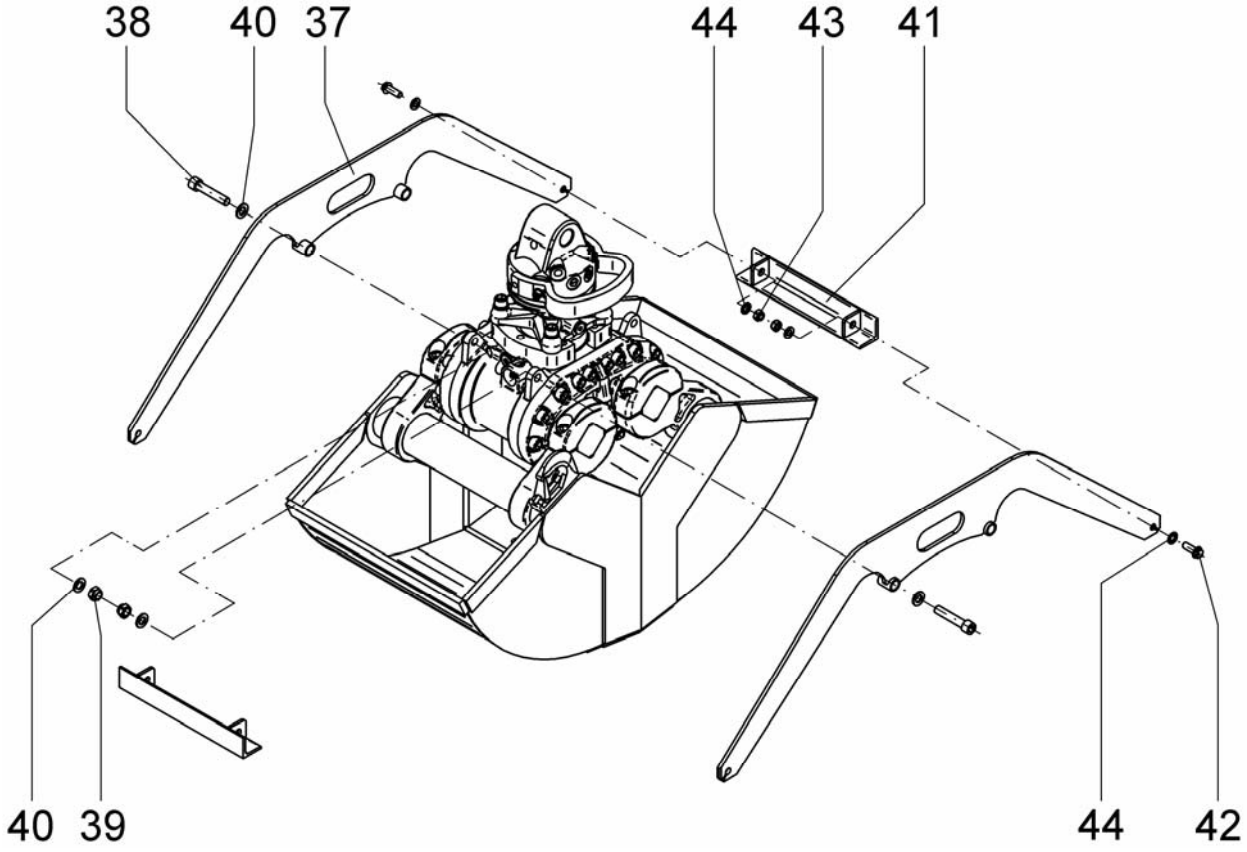

3.2.8 Anschweißhaken an den Greiferschalen

Lieferung der Anschweißhaken:

A05-DD	-	**DRG-3-DD**	-
C05-DD	Zubehör	**DRG-5-DD**	-
C08-DD	Zubehör	**DRG-7-DD**	-

Die Anschweißhaken dürfen nur bei **voll geöffneten** Greiferschalen benutzt werden.

C05-DD

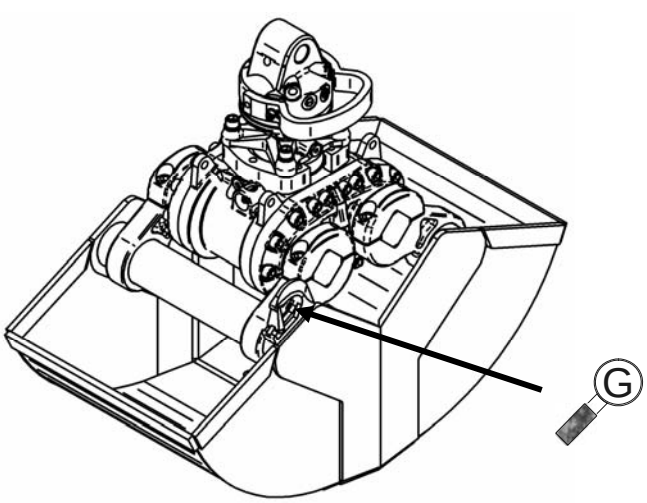

G - Anschweißhaken

3.2.9 Wechselschalen tauschen

Aus der Form der Schalen ergeben sich zwei Möglichkeiten die Wechselschalen zu tauschen:

1.

Gerät	Wechselhilfe
C05-DD	687052392
C08-DD	687052392

2.

Gerät	Wechselhilfe
A05-DD	687052505
DRG-3-DD	687052505
DRG-5-DD	687052505
DRG-7-DD	687052505

Einbau der Wechselhilfe 687052392

Die Zylinderschrauben (6) aus den Anschlussdeckeln (5) auf einer Seite des Greifers herausschrauben, dann die Wechselhilfe (30) wie folgt einsetzen.

Zuerst den Sicherungshebel (31) nach oben schwenken, dann den Schieberiegel (32) nach oben ziehen und den Halter (33) zwischen die Anschlusslaschen (3) der Greiferschalen schieben.

Danach den Schieberiegel (32) nach unten drücken, wobei die Hülsen in die äußeren Bohrungen der Anschlusslaschen (3) eintauchen.

Nun wird der Sicherungshebel (31) wieder nach unten geschwenkt, die Wechselhilfe ist fixiert.

Dann die Zylinderschrauben (6) aus den Anschlussdeckeln (5) auf der anderen Seite des Greifers herausschrauben und die Wechselhilfe nach dem gleichen Schema einsetzen.

Der Drehmotor mit Greiferantrieb (1) wird nach oben herausgehoben, die Schalen können jetzt ausgewechselt werden.

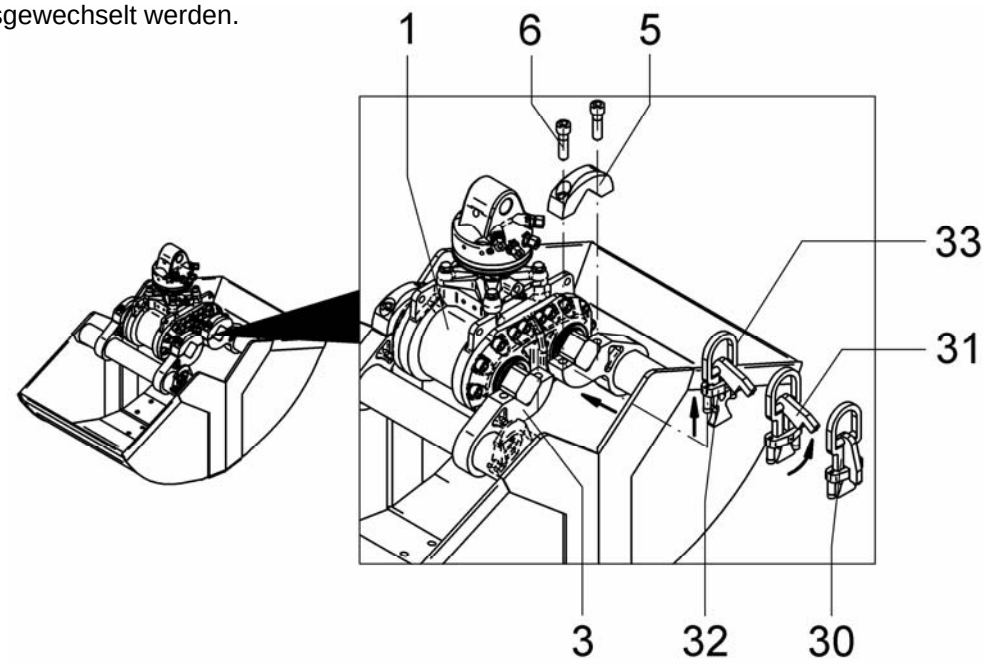

Ausbau der Wechselhilfe 687052392

Der Greiferantrieb wird von oben in die Anschlusslaschen (3) des neuen Schalenpaares eingesetzt.

Dann auf einer Seite des Greifers die Wechselhilfe (30) wie folgt ausbauen.

Zuerst den Sicherungshebel (31) der Wechselhilfe (30) nach oben schwenken, dann den Schieberiegel (32) nach oben ziehen und den Halter (33) zwischen den Anschlusslaschen (3) der Greiferschalen herausziehen.

Die Anschlussdeckel (5) auf die Wellenenden des DemaDrive aufsetzen und mit je zwei Zylinderschrauben (6) (M20x1.5, mind. 12.9, Anzugsmoment 350 Nm) anschrauben.

Auf der anderen Seite des Schalenpaares erfolgt der Ausbau der Wechselhilfe nach dem gleichen Schema.

Einbau der Wechselhilfe 687052505

Die Zylinderschrauben (6) aus den Anschlussdeckeln (5) auf einer Seite des Greifers herausschrauben.

Danach die Wechselhilfe (34) auf die Flächen der Anschlusslaschen (3) setzen und ausrichten, dann mit zwei Zylinderschrauben (6) (M20x1.5) befestigen.

Dann die Zylinderschrauben (6) aus den Anschlussdeckeln (5) auf der anderen Seite des Greifers herausschrauben.

Die Wechselhilfe auf die Flächen der Anschlusslaschen (3) setzen und ausrichten, dann mit zwei Zylinderschrauben (6) (M20x1.5) befestigen.

Die Wellen des Greiferantriebes (1) werden jetzt, mit der Funktion „Greifer öffnen/schließen“, um 45° gedreht.

Der Drehmotor mit Greiferantrieb wird nach oben herausgehoben, die Schalen können jetzt ausgewechselt werden.

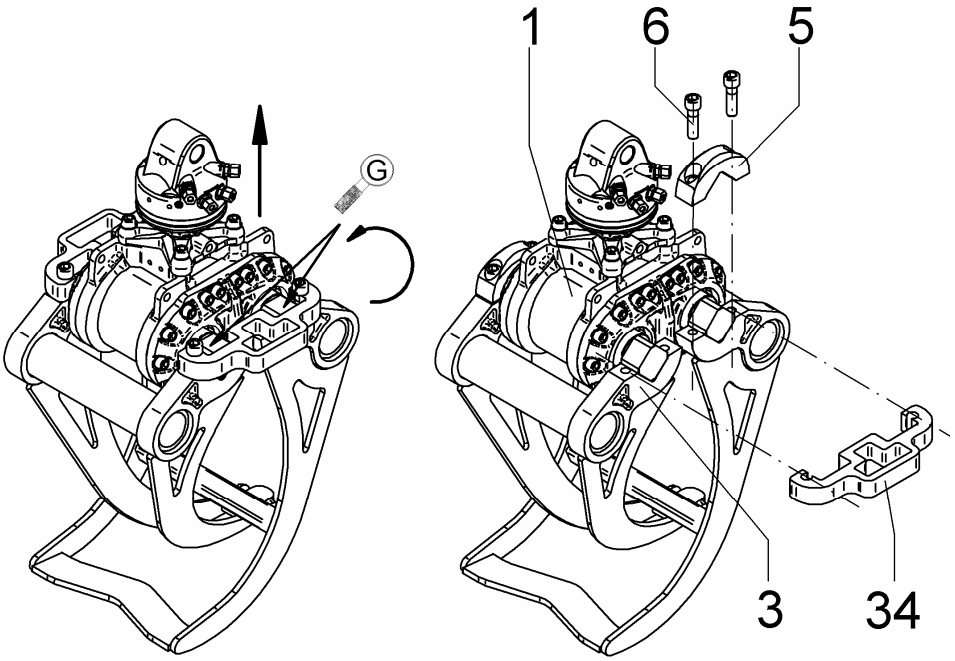

- Wellen um 45° gedreht

Ausbau der Wechselhilfe 687052505

Der Greiferantrieb mit den um 45° gedrehten Wellen wird von oben in die Anschlusslaschen (3) des neuen Schalenpaares eingesetzt und wieder in die Ausgangsposition zurückgedreht.

Die Zylinderschrauben (6) und die Wechselhilfe (34) werden jetzt auf der einen Seite entfernt.

Die Anschlussdeckel (5) auf die Wellenenden des DemaDrive aufsetzen und mit je zwei Zylinderschrauben (6) (M20x1.5, mind. 12.9, Anzugsmoment 350 Nm) anschrauben.

Auf der anderen Seite des Schalenpaares erfolgt der Ausbau der Wechselhilfe nach dem gleichen Schema.

4. Wartung und Instandsetzung

4.1 Wartungshinweise

Um die Ausfallzeiten der Geräte so gering wie möglich zu halten und die Lebensdauer zu erhöhen, ist eine regelmäßige, gründliche Wartung unerläßlich.

Bei der Durchführung der einzelnen Wartungsarbeiten ist unbedingt auf Sauberkeit zu achten.

Vor dem Öffnen der Hydraulikanschlüsse ist das Umfeld zu reinigen.

Druckschmierköpfe vor dem Abschmieren reinigen.

Beim Arbeitseinsatz unter erschwerten Einsatzbedingungen, z.B. Baustellenbetrieb mit extremer Verschmutzung, sind die Wartungsintervalle zu verkürzen.

Arbeiten, welche nur vom Fachpersonal durchzuführen sind:

- **Ausbau und Zerlegung des Drehmotors, der Druckbegrenzungs- oder der Rückschlagventile.**
- **Ausbau und Zerlegung des Greiferantriebes**

4.2 Verbrauchsmittel

Hydrauliköl	Schmierfett
Esso NUTO 32.	Esso Cazar K2.
Hydrauliköl gemäß DIN 51 519 / ISO V 632.	Hochleistungsmehrzweckfett, Lithiumseifenfett, Zusatz: Konsistenzklasse 2 (DIN 51818).

Anlehnung an die Regelschmierstoffe des Hauptverbandes der Deutschen Bauindustrie e.V.

4.3 Entsorgungshinweise für Verbrauchsmittel

Hydrauliköl	Schmierfett
Entsorgung nur durch zugelassenen Sammler	Beseitigung als Sondermüll
Nur mit Altölen nach AltölV BGBI. I S. 1368 vom 16.04.2002 $ 1a, 2, 3, 4, 5 vermischen.	PCB-Gehalt: PCB-frei
Altölverordnung und Altölmerkblatt des Mineralölwirtschaftsverbandes beachten	Halogengehalt: halogenfrei
PCB-Gehalt: PCB-frei	Abfallschlüssel: 54202
Halogengehalt: halogenfrei	
Abfallschlüssel: 54106	
Altölkategorie: 1	

4.4 Instandsetzen

Werden bei Prüfungen Mängel festgestellt, sind diese sofort zu beseitigen, oder es sind geeignete Maßnahmen gemäß VBG § 37/38 zu treffen.

Hydraulikschläuche müssen nach Beschädigungen oder Verschleiß, insbesondere unter Berücksichtigung der Einsatzbedingungen, alle sechs Jahre erneuert werden. (ZH 1/74)

An der Wellendichtung des Drehmotores nicht Dampfstrahlen !

4.5 Wartungsintervalle

4.5.1 beim Drehmotor

Wartungsarbeiten	50 Betriebsstunden	jährlich
Druckschmierköpfe abschmieren	X	
Schraubverbindungen prüfen, ggf. nachziehen.	X	
Drehmotor Hydraulikanschlüsse auf Dichtheit prüfen. Undichte Anschlüsse nachziehen. Undichten Drehmotor abdichten lassen.	X	
Sachkundigenprüfung auf Risse, Verschleiß, Korrosion und Funktionssicherheit gemäß VBG 9a, Abschnitt V,§40		X

4.5.2 beim Greiferantrieb

Wartungsarbeiten	wöchentlich	jährlich
Schraubenverbindungen prüfen, ggf. nachziehen Hydraulikbauteil und - anschlüsse auf Dichtheit prüfen, undichte Bauteile abdichten lassen. Undichte Anschlüsse nachziehen.	X X	
Sachkundigenprüfung auf Risse, Verschleiß, Korrosion und Funktionssicherheit gemäß VBG 9a, Abschnitt V, § 40		X

4.6 Schweißarbeiten

Aufgrund der Materialauswahl sind Schweißarbeiten an den Geräten nur nach Rücksprache mit dem Hersteller erlaubt.

4.7 Kopfauge beim Drehmotor auf Verschleiß prüfen

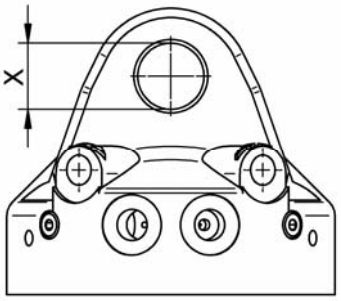

- Anbaugerät auf geeignetem Untergrund absetzen.
- Drehmotor von Ausleger abbauen (siehe Kapitel 3.1.3).
- Innendurchmesser des Kopfauges messen.

  Sollwert: X = 30+1

Hinweis

Wird der Sollwert überschritten, muß der Rotorkopf erneuert werden.

- Drehmotor anbauen (siehe Kapitel 3.1.3)

4.8 Druckbegrenzungsventil beim Drehmotor aus- und einbauen

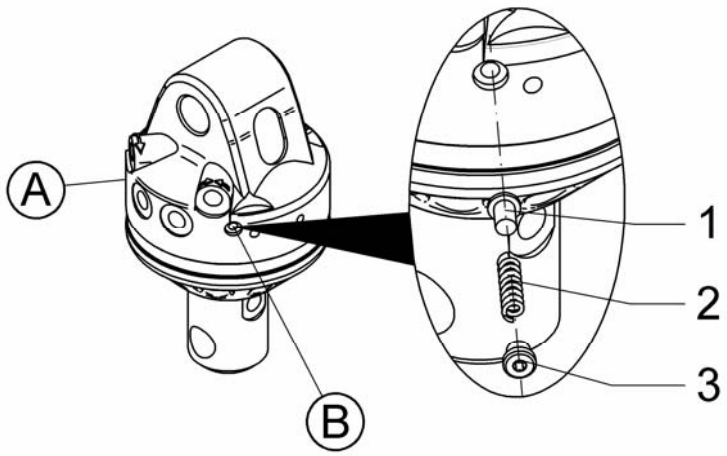

A Druckbegrenzungsventil „Drehen links“

B Druckbegrenzungsventil „Drehen rechts“

Der Drehmotor ist mit je einem Druckbegrenzungsventil für jede Drehrichtung ausgestattet.

Ausbau

- Anbaugerät auf geeignetem Untergrund absetzen.
- Hydraulikanlage ausschalten und Bedienhebel am Steuerblock mehrmals in beide Richtungen betätigen (Druckabbau).
- Auslaufendes Hydrauliköl auffangen.
- Verschlußschraube (3) herausschrauben.
- Druckfeder (2) und Kugel (1) aus der Bohrung herausnehmen.

Einbau

- Ventileinsätze in der gezeigten Reihenfolge in die Bohrung einsetzen und mit neuer Verschlußschraube festschrauben (10 Nm).

5. Fehlersuchplan

5.1 beim Drehmotor

Funktionsstörung	Ursache	Behebung
Motor dreht nicht / einseitig	Vor- und / oder Rücklauf gesperrt, evtl. durch Schnellkupplungen am Bagger	Schnellkupplungen überprüfen, z. B. durch Tauschen mit Gerätefunktion
Motor stoppt nicht / Gerät dreht nach	Leckage am Steuerschieber des Trägergerätes	Prüfung durch Verschließen beider Motoranschlüsse. Steuerschieber abdichten

5.2 beim Greiferantrieb

Funktionsstörung	Ursache	Behebung
Die Schließkraft des Greifers läßt nach	Das Hydrauliksystem ist undicht.	Hydraulikanschlüsse nachziehen oder sonstige Undichtheit beseitigen.
	Greiferantrieb hält den Druck nicht.	Dichtungssatz des Greiferantriebs wechseln.
	Funktionsstörung im Rücklauffilter des Trägergerätes.	Rücklauf-Hydraulikfilter des Trägergerätes reinigen, wenn erforderlich, austauschen.
	Druckbegrenzungsventil defekt oder verschmutzt	Druckbegrenzungsventil reinigen bzw. Einsätze tauschen
Greifer schließt / öffnet zu langsam	Hydraulische Schnellverschlußkupplungen zwischen Bagger und Greifer sind nicht vollständig geschlossen	Hydraulische Schnellverschlußkupplungen nachziehen oder sonstige Undichtheit beseitigen.
Druckbegrenzungsventil pfeift	Druckbegrenzungsventil defekt oder verschmutzt	Druckbegrenzungsventil reinigen bzw. Einsätze tauschen
Greifer verliert Greifgut, ohne Betätigung des Steuerschiebers	Rückschlagventil defekt oder verschmutzt (falls vorhanden)	Rückschlagventil reinigen bzw. austauschen
	Leckage am Steuerschieber des Trägergerätes	Prüfung durch Verschließen beider Motoranschlüsse. Steuerschieber abdichten

Ersatzteil-Katalog
Spare parts list
Liste des pièces de rechange

für / for / pour

Greiferantrieb / Drive unit / Unité d‘entraînemnet

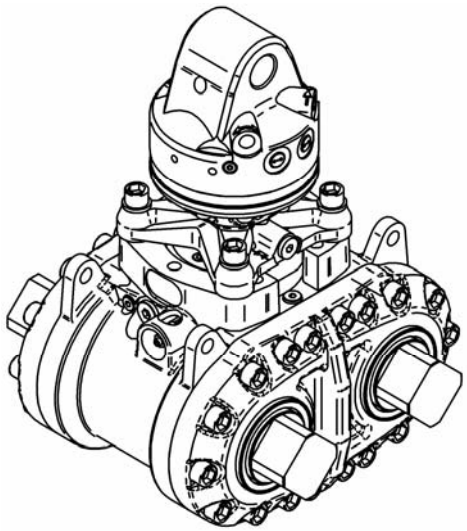

31 / 06

Demolition and Recycling Equipment BV. (*Demarec*)

Den Hoek 10, 5845 EL St. Anthonis, Niederlande

TEL. **+31 (0) 485 442300**
FAX **+31 (0) 485 442120**

INTERNET **www.demarec.com**
E-MAIL **info@demarec.com**

Inhaltsverzeichnis / Content / Index

Bezeichnung	Description	Désignation	Seite / Page
Allgemein	**General**	**Généralités**	**3**
Bestellhinweis	**Order-conditions**	**Commande**	**3**
Greiferantrieb DemaDrive	Drive unit DemaDrive	Unité d'entraînement DemaDrive	6
Drehmotor Standard KM 04F140-30V C05-DD	Rotator standard KM 04F140-30V C05-DD	Rotator standard KM 04F140-30V C05-DD	10
Drehmotor KM04F140-30-US C08-DD	Rotator KM04F140-30-US C08-DD	Rotator KM04F140-30-US C08-DD	14
Drehmotor KM06F173-180 DRG-3-DD/DRG-5-DD	Rotator KM06F173-180 DRG-3-DD/DRG-5-DD	Rotator KM06F173-180 DRG-3-DD/DRG-5-DD	18
Drehmotor KM10F173-180 DRG-7-DD	Rotator KM10F173-180 DRG-7-DD	Rotator KM10F173-180 DRG-7-DD	22
Gerätetypen für den Greiferantrieb DemaDrive	Device type for the drive unite DemaDrive	Type d'appareils pour le unité d'entraînement DemaDrive	26
Zubehör	**Accessories**	**Accessoires**	

6. Ersatzteil-Stücklisten und Zeichnungen

Allgemeines

Der Ersatzteilkatalog wurde nach dem neuesten Stand unserer Erzeugnisse erstellt.

Er beinhaltet die von der Firma Demarec angebotenen und auf Lager gelegten Ersatzteile.

Die Listenseiten enthalten zu den Bildtafeln alle Angaben, die zur Bestellung, Bezeichnung und Lagerung notwendig sind.

Aufbau

Pos. Item Repère	Stück Quty. Nbre.	Bezeichnung	Description	Désignation		Bestell-Nr. Order-no. Pièce N°
1	2	3	4	5	6	7

In Spalte 1	erscheint die Positionsnummer der aufgelisteten Ersatzteile
In Spalte 2	sind die Mengen der Ersatzteile eingetragen
In Spalte 3	steht die Bezeichnung der Ersatzteile
In Spalte 4	steht die Bezeichnung der Ersatzteile in englisch
In Spalte 5	steht die Bezeichnung der Ersatzteile in französisch
In Spalte 6	steht die Abmessung der Ersatzteile
In Spalte 7	steht die Bestellnummer der Ersatzteile

Bestellung

Für die Bestellung von Ersatzteilen muss die Bestellnummer, die Stückzahl und die Seriennummer des Gerätes (siehe Typenschild) angegeben werden.

Jedes Demarec-Gerät ist mit Einschlagzahlen als Gerätenummer gekennzeichnet.

Angaben zur Position der Gerätenummer sind auf der Seite 2 im Maßblatt ersichtlich (siehe Bedienungsanleitung).

Typenschild

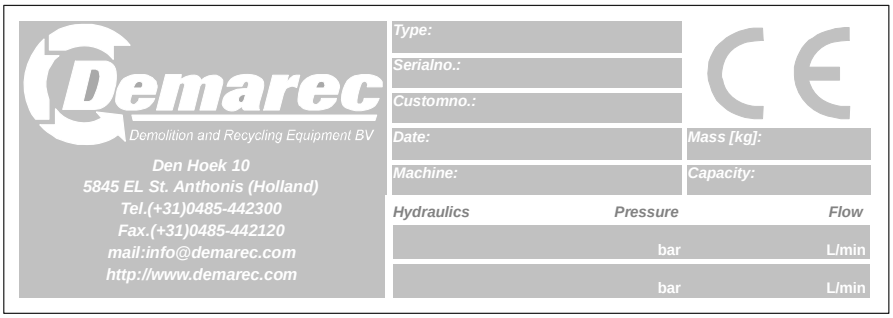

Hinweis

Erläuterungen und Montagehinweise entnehmen Sie bitte der Bedienungsanleitung, die jedem Gerät beigelegt ist.

6. Spare parts list and drawing

General

This spare part list has been prepared as a guide for exact ordering of spare parts for Demarec equipments.

The Demarec parts manual includes all „on-stock“ - available spare parts.

The list pages (corresponding to the picture charts) include all information necessary for ordering description and storing.

Structure

Pos. Item Repère	Stück Quty. Nbre.	Bezeichnung	Description	Désignation		Bestell-Nr. Order-no. Pièce N°
1	2	3	4	5	6	7

In column 1	appears the position number of the listed parts
In column 2	quantity of the listed parts
In column 3	description of the parts (German)
In column 4	description of the parts (English)
In column 5	description of the parts (French)
In column 6	dimensions of the parts
In column 7	order number of the parts

Order-conditions

When ordering spare parts please quote order number, quantity and serial number (see type plate)of the attachment.

Demarec attachments can be indentified by stamped serial number in body.

Information about position of serial number please find on page 2 (see dimensions, operating instructions).

Type plate

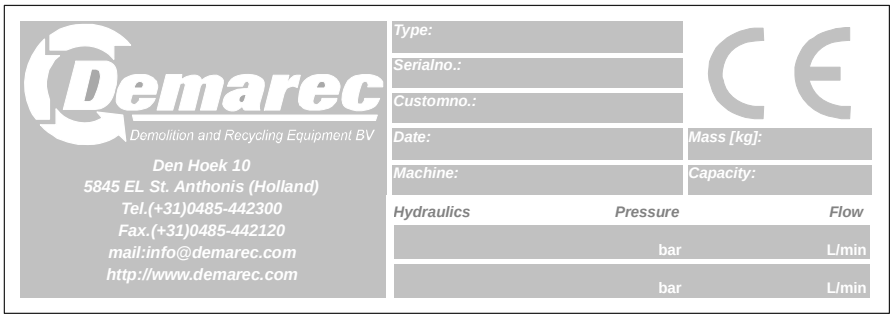

Note

For further information and assembly notes please refer to the operating manual supplied with each unit.

6. Liste des pièces détachées et dessins

Généralités

Le present catalogue à ete mis a jour d'apres les dernieres realisations.

Le catalogue des pièces détachées référence les pièces préconnisées par la société Demarec et tenues en stock.

Les listes comprennent, en plus des croquis, toutes les données nécessaires à la commande, à la désignation, et au stockage.

Organisation

Pos. Item Repère	Stück Quty. Nbre.	Bezeichnung	Description	Désignation		Bestell-Nr. Order-no. Pièce N°
1	2	3	4	5	6	7

La colonne 1	indique le numéro du repère de la pièce détachée listée
La colonne 2	indique la quantité de pièces par ensemble
La colonne 3	indique la désignation des pièces en allemand
La colonne 4	indique la désignation des pièces en anglais
La colonne 5	indique la désignation des pièces en français
La colonne 6	donne les dimensions des pièces
La colonne 7	indique le numéro de commande des pièces

Commande

Pour toute commandede pièce détachée, ily a lieu d'indiquer le numéro de la pièce, la quantité désirée, ainsi que le numéro de construction de l'appareil concerné (voir plaque d'identité) .

Le numéro de construction est frappé sur chaque appareil Demarec.

Les indications concernant ce marquage sont données en 2 relative aux caractéristiques dimensionelles (voir mode d'emploi).

Plaque d'identité

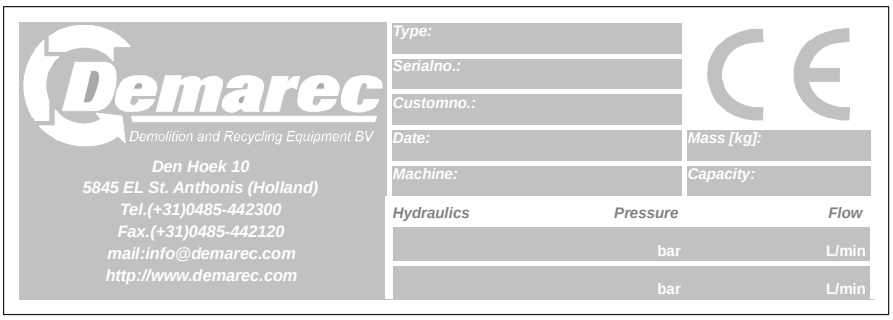

Nota

Veuillez vous reporter au mode d'emploi adjoint à chaque appareil, pour les explications et les indications de montage.

Greiferantrieb **DemaDrive**

Drive unite 205052250

Unité d'entraînement

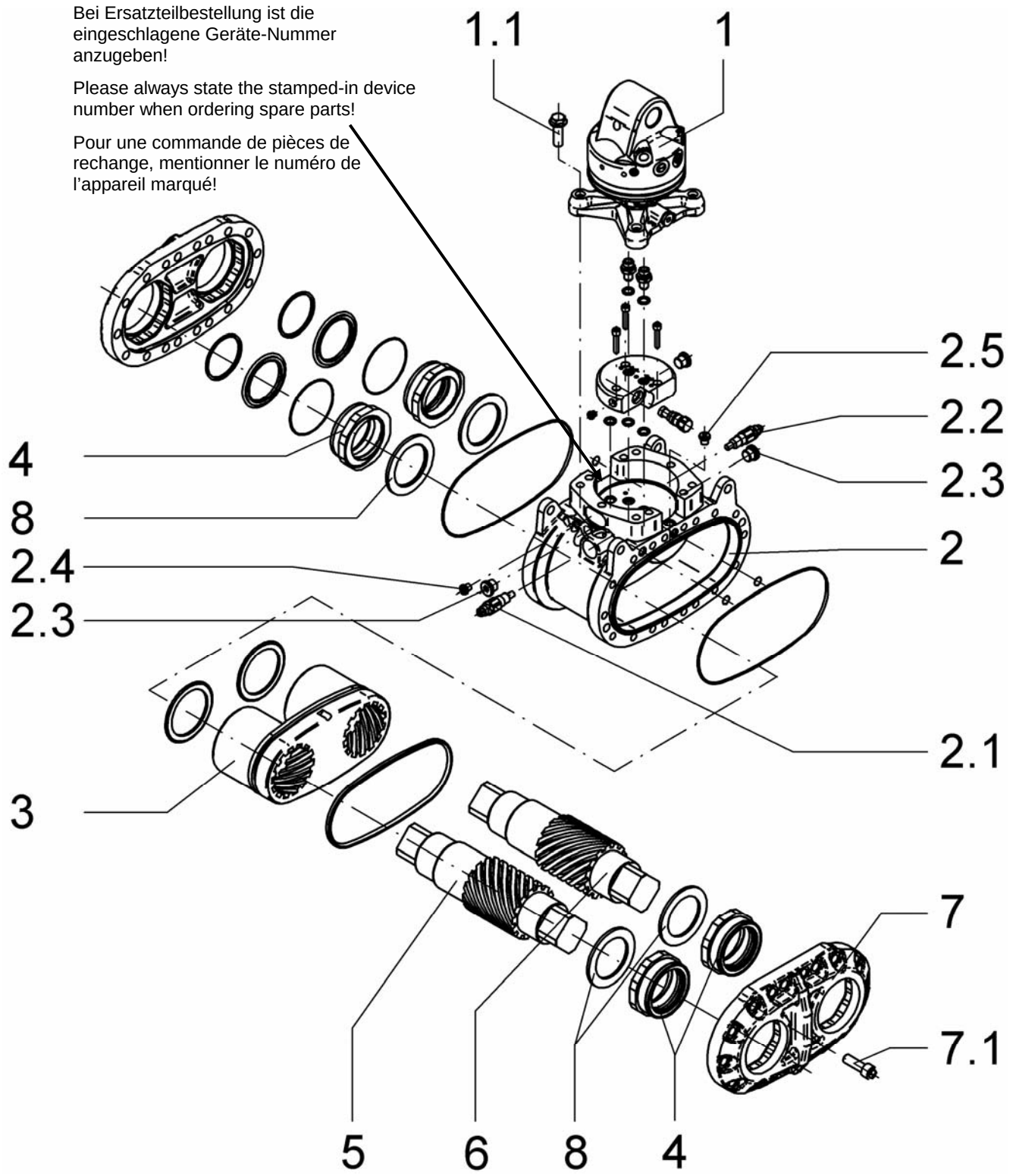

Greiferantrieb **DemaDrive**

Drive unite 205052250

Unité d'entraînement

Pos. Item Rep	Stück Quty. Nbre..	Bezeichnung	Description	Désignation		Bestell-Nr. Order-no. Pièce N°
1	1	Drehmotor	rotator	rotator		**KM04F140-30V KM04F140-30-US KM06F140-180 KM10F173-180**
1.1	4	Sicherungsschraube	locking screw	vis de blocage	M16x50	120013843
2	1	Gehäuse	case	boîtier		248052249
2.1	1	Druckbegrenzungs-ventil	pressure control valve	limiteur de pression		271051034
2.2	1	Druckbegrenzungs-ventil	pressure control valve	limiteur de pression		271051694
2.3	2	Verschlussschraube	screw plug	bouchon fileté	VSTI G1/2“	291010934
2.4	1	Verschlussschraube	screw plug	bouchon fileté	VSTI M12x1,5	290011131
2.5	1	Verschlussschraube	screw plug	bouchon fileté	VSTI G1/4“	291010894
3	1	Kolben	piston	piston		236052255
4	4	Wellenführung	shaft guide	guide d‘arbre		228050882
5	1	Welle rechts	shaft right	arbre droite		244050877
6	1	Welle links	shaft left	arbre gauche		244050878
7	2	Gehäusedeckel	casing cover	couvercle de boîtier		237050875
7.1	36	Zylinderschraube	cylinder screw	vis à tête cylindrique	M16x50	120050601
8	4	Anlaufscheibe	disc	disque	80x114,5x5,5	170050513

Greiferantrieb
Drive unite
Unité d'entraînement

DemaDrive
205052250

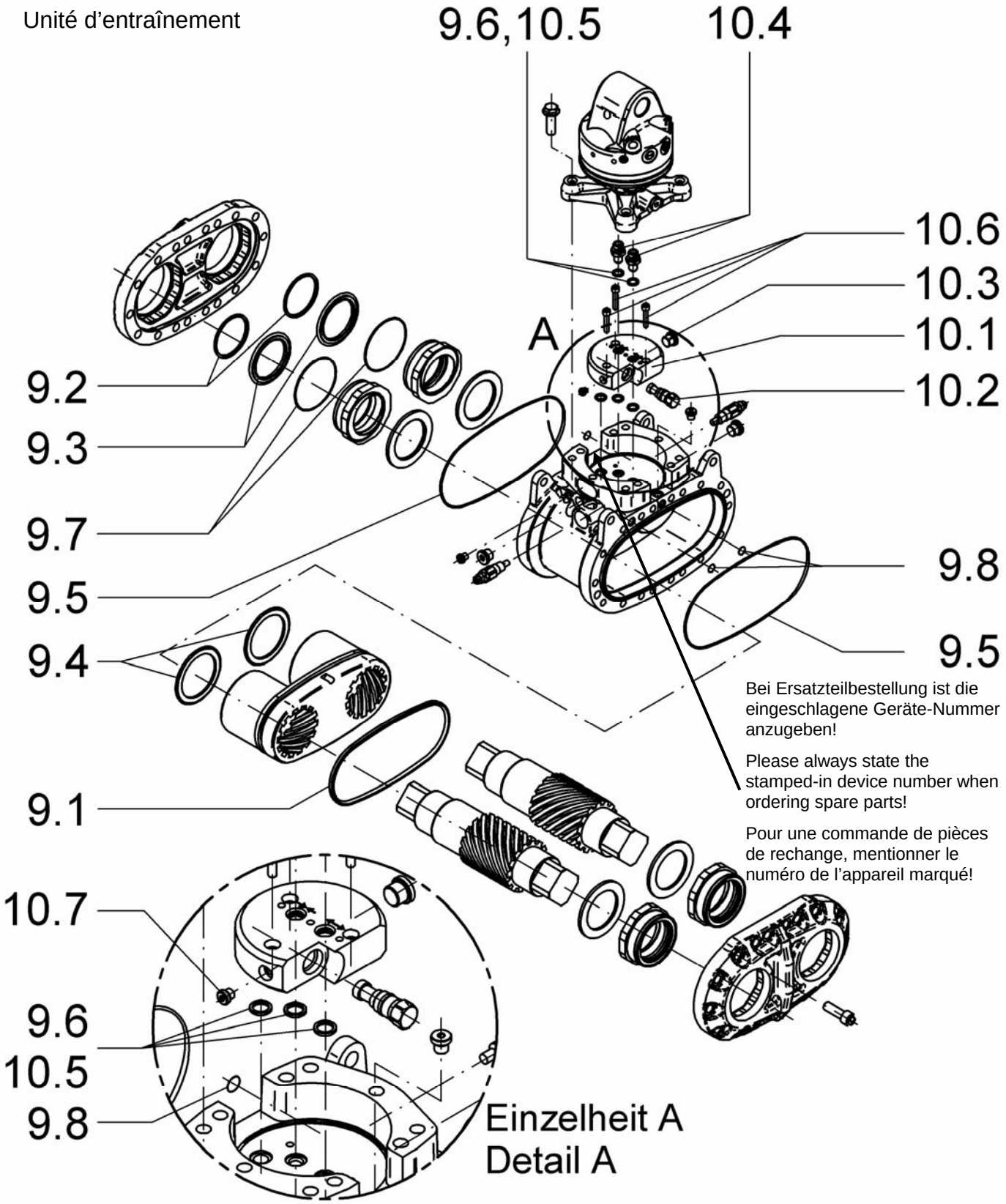

Bei Ersatzteilbestellung ist die eingeschlagene Geräte-Nummer anzugeben!

Please always state the stamped-in device number when ordering spare parts!

Pour une commande de pièces de rechange, mentionner le numéro de l'appareil marqué!

Greiferantrieb **DemaDrive**

Drive unite 205052250

Unité d'entraînement

Pos. Item Rep	Stück Quty. Nbre..	Bezeichnung	Description	Désignation		Bestell-Nr. Order-no. Pièce N°
9	1	Dichtungssatz kpl.	seal kit cpl.	jeu de joints cpl.		**255052256**
9.1	1	Kolbendichtung	psiton seal	garniture de piston	246,5x7,6x3	258050888
9.2	4	Schmutzabstreifer	wiper ring	joint râcleur	80x88x7/4	263051043
9.3	4	Turcon-Glyd Ring	Turcon-Glyd ring	joint „Turcon-Glyd“	80x95,1x6,3	261050903
9.4	2	Roto-Glyd Ring	Roto-Glyd ring	joint „Roto-Glyd“	90x101x4,2	261050904
9.5	2	O-Ring	O-ring	joint torque	250x3	257050909
9.6	5	Vierkantring	square ring	joint carrée	15,54x2,51	257013302
9.7	4	O-Ring	O-ring	joint torque	101,32x1,78	257008471
9.8	3	O-Ring	O-ring	joint torque	12,37x2,51	257050994
10	1	Ventil kpl.	valve cpl.	soupape cpl.		**270052259**
10.1	1	Ventilgehäuse	valve box	chapelle à clapet		272052247
10.2	1	Rückschlagventil	non return valve	clapet anti-retour		271012736
10.3	1	Verschlussschraube	screw plug	bouchon fileté	VSTI M20x1,5	290010916
10.4	2	Verschraubung	screw fitting	raccord	XEVGE 15-L D15	290013299
10.5	2	Vierkantring	square ring	joint carrée	15,54x2,51	257013302
10.6	3	Zylinderschraube	socket head cap screw	vis à tête cylindrique	M 8x40	120010322
10.7	1	Verschlussschraube	screw plug	bouchon fileté	VSTI M10x1	290010671

Drehmotor **KM 04F140-30V**

Rotator M04AA11F21

Rotator C05-DD

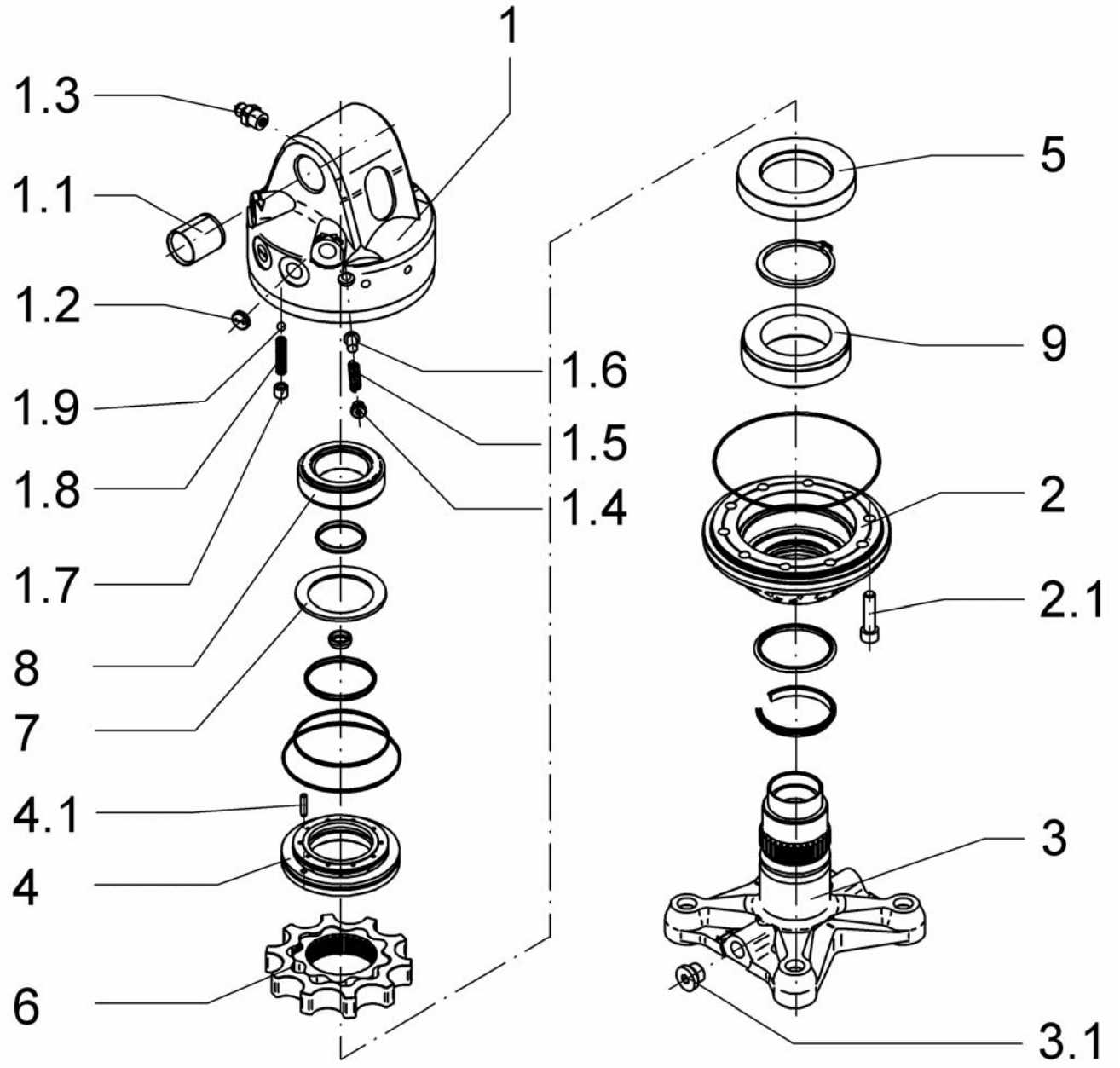

Bei Ersatzteilbestellung ist die Geräte-Nummer anzugeben! (siehe Bedienungsanleitung, Seite 2)

Please always state the serial-number when ordering spare parts! (see operating instructions, page 2)

Pour une commande de pièces de rechange, le numéro de série! (voir mode d'emploi, pages 2)

Drehmotor **KM 04F140-30V**

Rotator M04AA11F21

Rotator C05-DD

Pos. Item Rep	Stück Quty. Nbre..	Bezeichnung	Description	Désignation		Bestell-Nr. Order-no. Pièce N°
1	1	Motorkopf mit Ein-spannbuchse	rotator head with bushing	tête de rotator avec bague		238050488
1.1	2	Einspannbuchse	bushing	bague	30x35x40	135015119
1.2	2	Einschraubblende	plug	obturateur		235050278
1.3	1	Schmiernippel	grease nipple	graisseur		132000137
1.4	2	Verschlussschraube	screw plug	bouchon fileté		290010671
1.5	2	Druckfeder	pressure spring	ressort de pression		165014396
1.6	2	Ventilkolben	valve plunger	piston de soupape		273012040
1.7	2	Blende	plug	obturateur		280012091
1.8	2	Druckfeder	pressure spring	ressort de pression		165014422
1.9	2	Kugel	ball	bille		166000545
2	1	Lagerdeckel	bearing cap	couvercle de palier		237050295
2.1	10	Zylinderschraube	cap screw	vis à tête cylindrique	M10x40	120012131
3	1	Flanschwelle	flange shaft	arbre à bride		244050441
3.1	2	Verschlussschraube	screw plug	bouchon fileté	M18x1,5	290010872
4	1	Verteilerplatte	load distribution plate	plateau de distribution		243012129
4.1	1	Zylinderstift	straight pin	coupille cylindrique	5m6x24	126014817
5	1	Laufscheibe	disc	disque		247050350
6	1	Rotorsatz kpl.	rotor subassembly	kit rotor cpl.		250100008
7	1	Tellerfeder	disc spring	rondelle resort		165014395
8	1	Kegelrollenlager	taper roller bearing	roulement à rouleaux côniques		170050179
9	1	Kegelrollenlager	taper roller bearing	roulement à rouleaux côniques		170050180

Drehmotor **KM 04F140-30V**

Rotator M04AA11F21

Rotator C05-DD

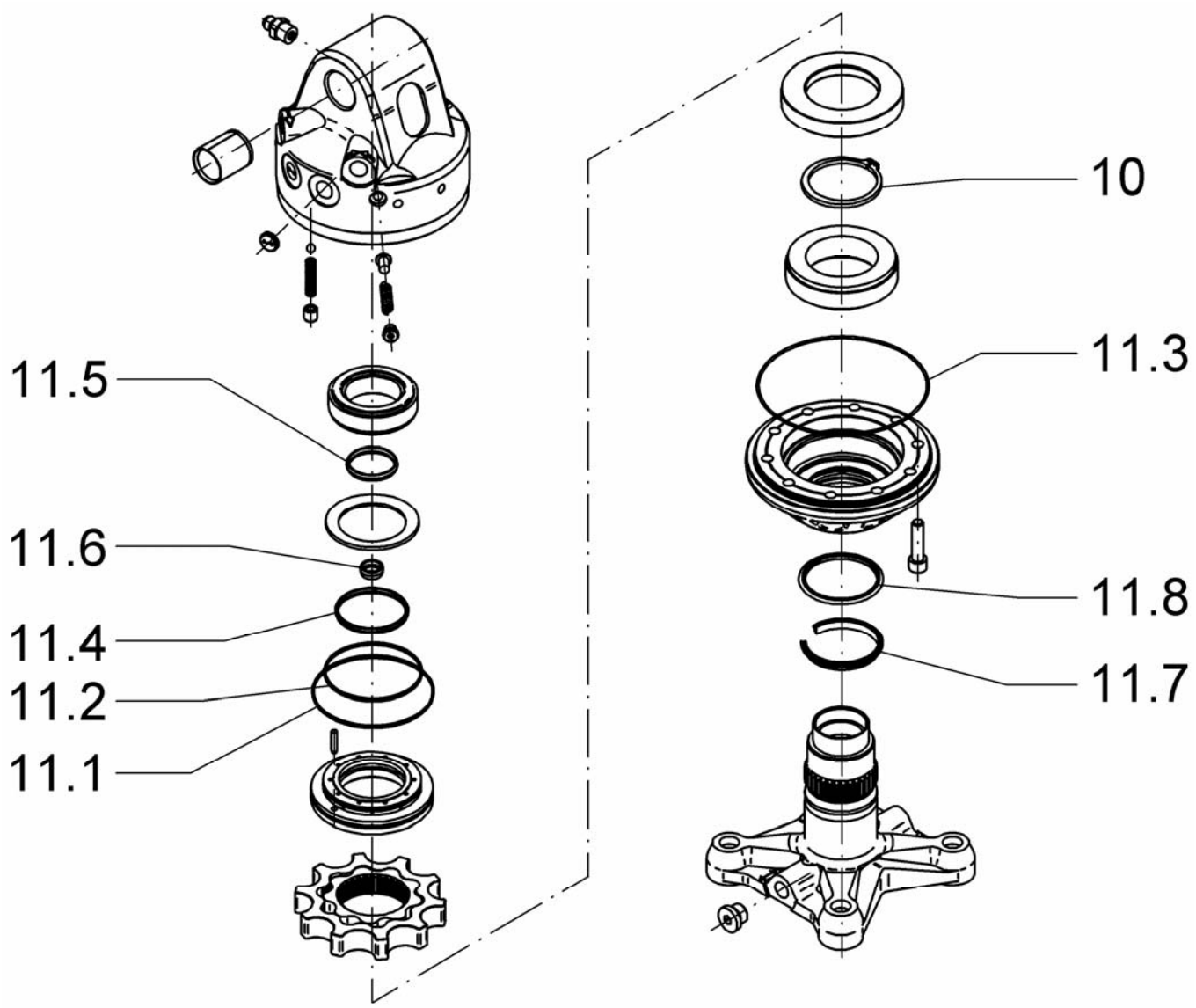

Bei Ersatzteilbestellung ist die Geräte-Nummer anzugeben! (siehe Bedienungsanleitung, Seite 2)

Please always state the serial-number when ordering spare parts! (see operating instructions, page 2)

Pour une commande de pièces de rechange, le numéro de série! (voir mode d'emploi, pages 2)

Drehmotor **KM 04F140-30V**
Rotator M04AA11F21
Rotator C05-DD

Pos. Item Rep	Stück Quty. Nbre..	Bezeichnung	Description	Désignation		Bestell-Nr. Order-no. Pièce N°
10	1	Sicherungsring	locking ring	circlip	65x4	123014029
11	1	Dichtungssatz kpl.	seal kit cpl.	jeu de joints cpl.		**255050361**
11.1	1	Kolbendichtung	piston seal	joint de piston	ø 106,2x10	258012066
11.2	1	Kolbendichtung	piston seal	joint de piston	ø 85,2x88	258012067
11.3	1	O-Ring	O-ring	joint torque	ø 150 x 2	257008349
11.4	1	Rotomatic-Dichtung	Rotomatic-seal	joint „Rotomatic“	60x65,5x4,5	261012068
11.5	1	Rotomatic-Dichtung	Rotomatic-seal	joint „Rotomatic“	40x46x5,8	261011904
11.6	1	Rotomatic-Dichtung	Rotomatic-seal	joint „Rotomatic“	15x21x5,7	261010184
11.7	1	Schmutzabstreifer	wiper ring	joint râcleur	65x73x7,0	263011905
11.8	1	Roto-Glyd Ring	Roto-Glyd ring	joint „Roto-Glyd“	65x76x4,2	261050390

Drehmotor **KM 04F140-30-US**

Rotator M06AB11F11

Rotator C08-DD

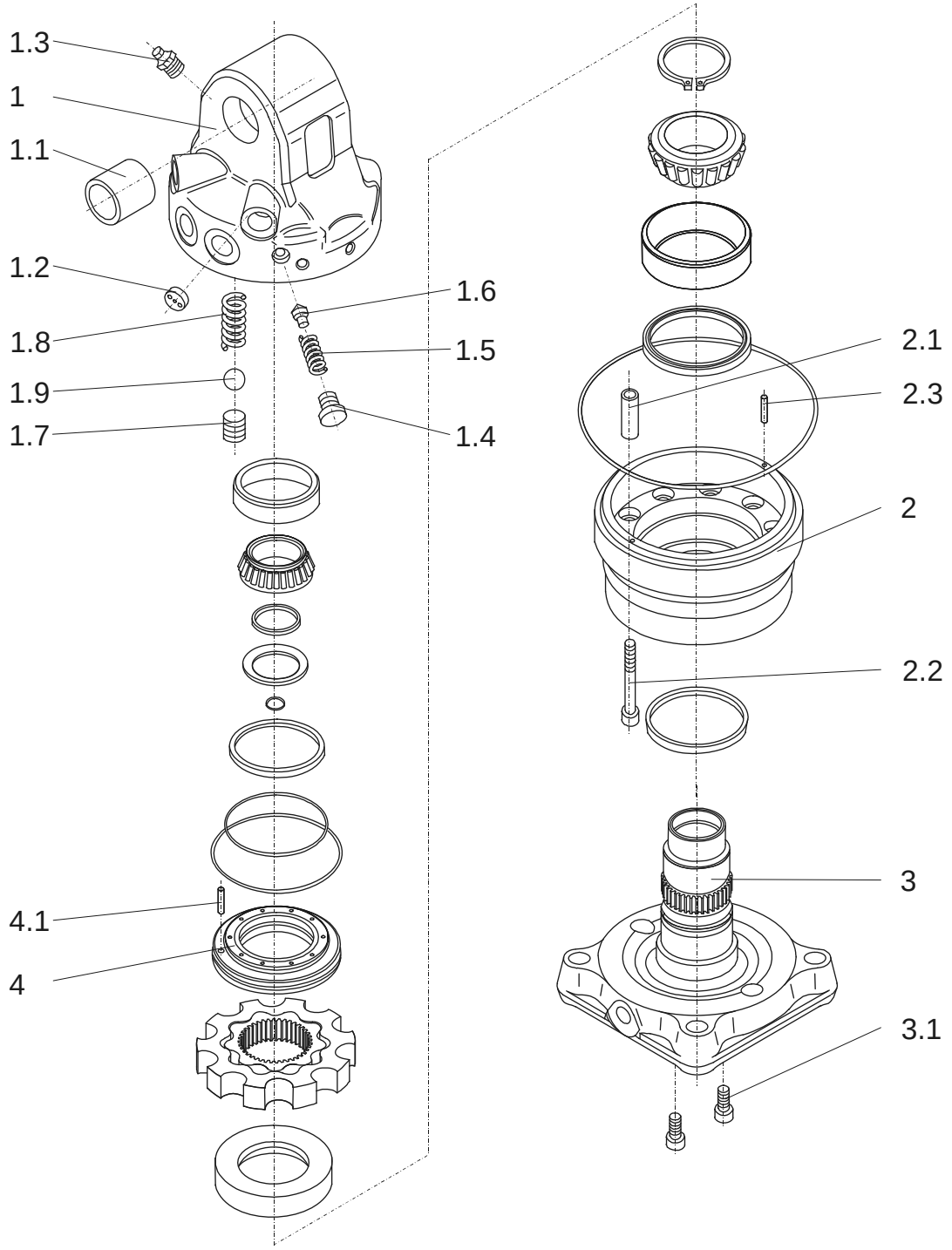

Bei Ersatzteilbestellung ist die Geräte-Nummer anzugeben! (siehe Bedienungsanleitung, Seite 2)

Please always state the serial-number when ordering spare parts! (see operating instructions, page 2)

Pour une commande de pièces de rechange, le numéro de série! (voir mode d'emploi, pages 2)

Drehmotor **KM 04F140-30-US**

Rotator M06AB11F11

Rotator C08-DD

Pos. Item Rep	Stück Quty. Nbre..	Bezeichnung	Description	Désignation		Bestell-Nr. Order-no. Pièce N°
1	1	Motorkopf mit Ein-spannbuchse	rotator head with bushing	tête de rotator avec bague		238050623
1.1	2	Einspannbuchse	bushing	bague	30x35x40	135015119
1.2	2	Einschraubblende	plug	obturateur		235050621
1.3	1	Schmiernippel	grease nipple	graisseur	Am 8x1	132000137
1.4	2	Verschlussschraube	screw plug	bouchon fileté	M10x1	290010671
1.5	2	Druckfeder	pressure spring	ressort de pression		165014396
1.6	2	Ventilkolben	valve plunger	piston de soupape		273012040
1.7	2	Blende	plug	obturateur	M 8x1	280012091
1.8	2	Druckfeder	pressure spring	ressort de pression		165014422
1.9	2	Kugel	ball	bille		166000545
2	1	Rotorgehäuse	rotator body	carter de rotator		241012703
2.1	10	Laufhülse	sleeve	manchon		235012709
2.2	10	Zylinderschraube	cap screw	vis à tête cylindrique	M12x100	120012143
2.3	2	Zylinderstift	straight pin	goupille cylindrique	4m6x10	126000529
3	1	Flanschwelle	flange shaft	arbre à bride		244012704
3.1	2	Verschlussschraube	screw plug	bouchon fileté	M18x1,5	290010872
4	1	Verteilerplatte	load distribution plate	plateau de distribution		243012129
4.1	1	Zylinderstift	straight pin	goupille cylindrique	5m6x24	126014817

Drehmotor **KM 04F140-30-US**

Rotator M06AB11F11

Rotator C08-DD

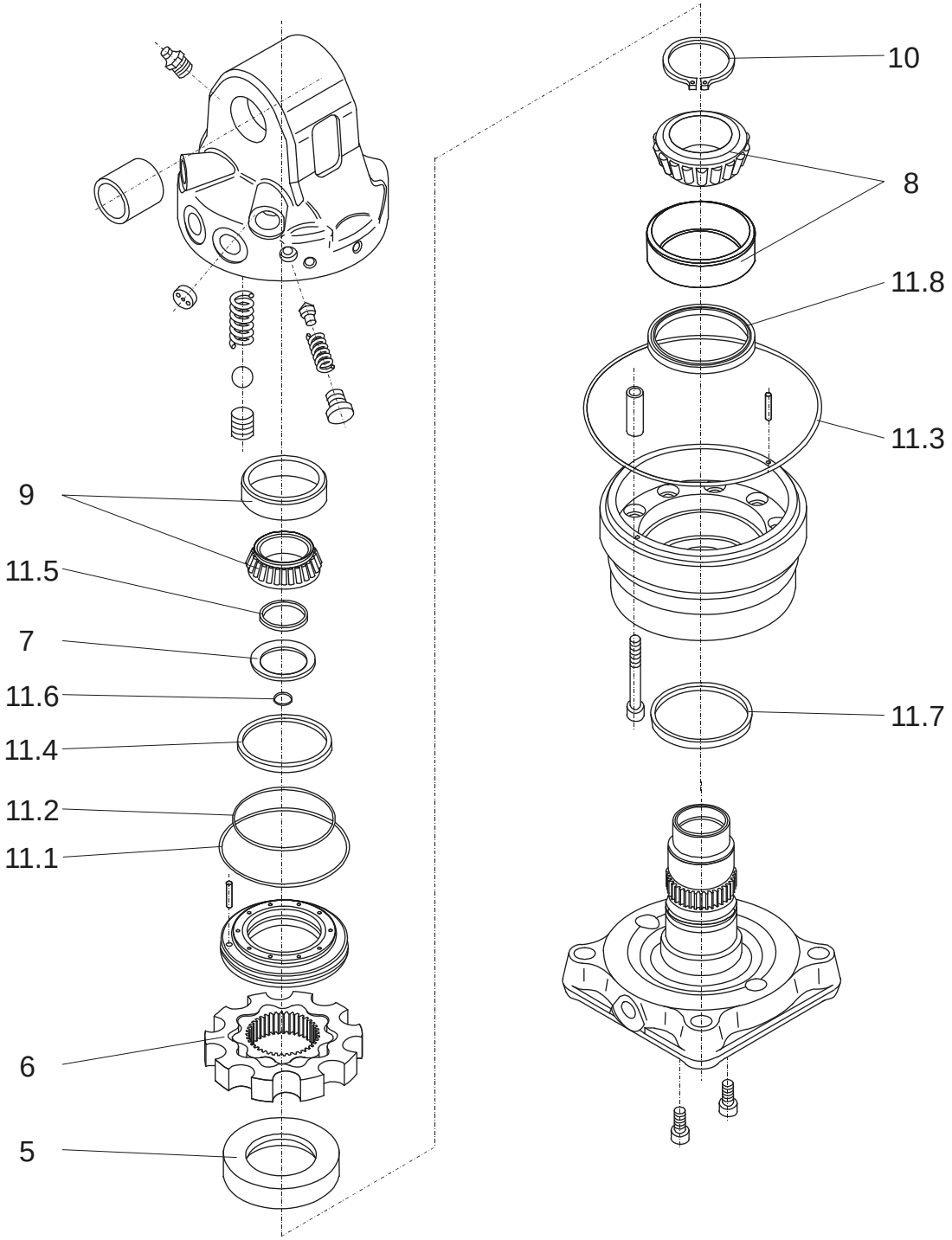

Bei Ersatzteilbestellung ist die Geräte-Nummer anzugeben! (siehe Bedienungsanleitung, Seite 2)

Please always state the serial-number when ordering spare parts! (see operating instructions, page 2)

Pour une commande de pièces de rechange, le numéro de série! (voir mode d'emploi, pages 2)

Drehmotor **KM 04F140-30-US**
Rotator M06AB11F11
Rotator C08-DD

Pos. Item Rep	Stück Quty. Nbre..	Bezeichnung	Description	Désignation		Bestell-Nr. Order-no. Pièce N°
5	1	Laufscheibe	disc	disque		247050350
6	1	Rotorsatz kpl.	rotor subassembly	kit rotor cpl.		250012706
7	1	Tellerfeder	disc spring	rondelle resort		165014395
8	1	Kegelrollenlager	taper roller bearing	roulement à rouleaux côniques		170015189
9	1	Kegelrollenlager	taper roller bearing	roulement à rouleaux côniques		170050179
10	1	Sicherungsring	locking ring	circlip	65x4	123014029
11	1	Dichtungssatz kpl.	seal kit cpl.	jeu de joints cpl.		**255012710**
11.1	1	Kolbendichtung	piston seal	joint de piston	ø 106,2x10	258012066
11.2	1	Kolbendichtung	piston seal	joint de piston	ø 85,2x88	258012067
11.3	1	O-Ring	O-ring	joint torque	ø 160x2	257012711
11.4	1	Rotomatic-Dichtung	Rotomatic-seal	joint „Rotomatic“	60x65,5x4,5	261012068
11.5	1	Rotomatic-Dichtung	Rotomatic-seal	joint „Rotomatic“	40x46x5,8	261011904
11.6	1	Rotomatic-Dichtung	Rotomatic-seal	joint „Rotomatic“	15x21x5,7	261010184
11.7	1	Schmutzabstreifer	wiper ring	joint râcleur	70x78x7/4	263012712
11.8	1	Nutring	U-cup	joint en U à lèvres	70x80x5	259008034

Drehmotor **KM 06F173/180**

Rotator M06AF11F43

Rotator DRG-3-DD

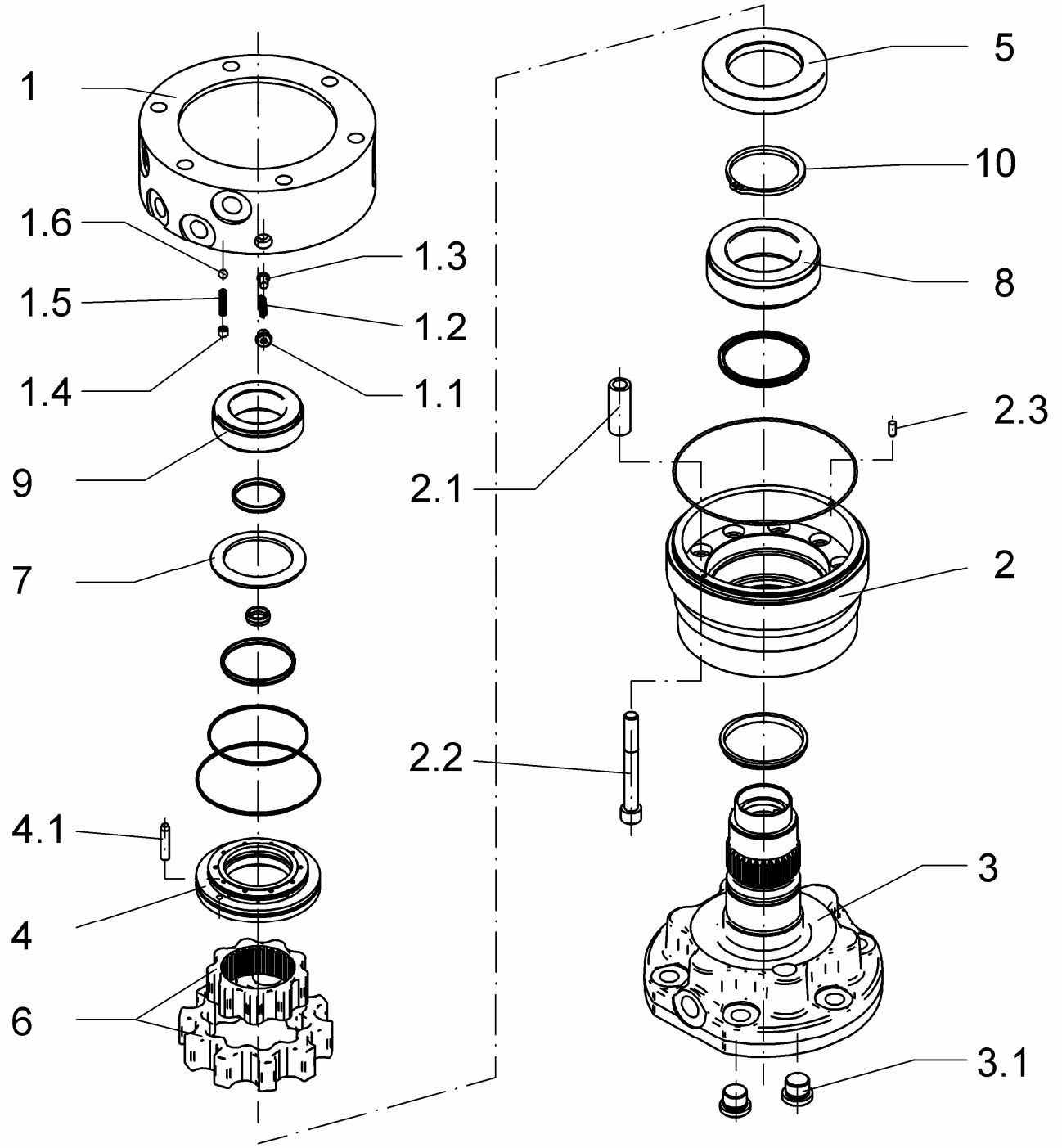

Bei Ersatzteilbestellung ist die Geräte-Nummer anzugeben! (siehe Bedienungsanleitung, Seite 2)

Please always state the serial-number when ordering spare parts! (see operating instructions, page 2)

Pour une commande de pièces de rechange, le numéro de série! (voir mode d'emploi, pages 2)

Drehmotor **KM 06F173/180**
Rotator M06AF11F43
Rotator DRG-3-DD

Pos. Item Rep	Stück Quty. Nbre..	Bezeichnung	Description	Désignation		Bestell-Nr. Order-no. Pièce N°
1	1	Motorkopf	rotator head	tête de rotator		238050961
1.1	2	Verschlussschraube	screw plug	bouchon fileté	M10x1	290010671
1.2	2	Druckfeder	pressure spring	ressort de pression		165014396
1.3	2	Ventilkolben	valve plunger	piston de soupape		273012040
1.4	4	Blende	plug	obturateur		280012091
1.5	4	Druckfeder	pressure spring	ressort de pression		165014422
1.6	4	Kugel	ball	bille		166000545
2	1	Rotorgehäuse	rotator body	carter de rotator		237012703
2.1	10	Laufhülse	sleeve	manchon		235012709
2.2	10	Zylinderschraube	cap screw	vis à tête cylindrique	M12x100	120012143
2.3	2	Zylinderstift	straight pin	goupille cylindrique	4m6x10	126000529
3	1	Flanschwelle	flange shaft	arbre à bride		244050569
3.1	2	Verschlussschraube	screw plug	bouchon fileté	VSTI R1/2“	291010934
4	1	Verteilerplatte	load distribution plate	plateau de distribution		243012129
4.1	1	Zylinderstift	straight pin	goupille cylindrique	5m6x24	126014817
5	1	Laufscheibe	disc	disque		247050350
6	1	Rotorsatz kpl.	rotor subassembly	kit rotor cpl.		250012706
7	1	Tellerfeder	disc spring	rondelle resort		165014395
8	1	Kegelrollenlager	taper roller bearing	roulement à rouleaux côniques		170015189
9	1	Kegelrollenlager	taper roller bearing	roulement à rouleaux côniques		170050179
10	1	Sicherungsring	locking ring	circlip	65x4	123014029

Drehmotor **KM 06F173/180**

Rotator M06AF11F43

Rotator DRG-3-DD

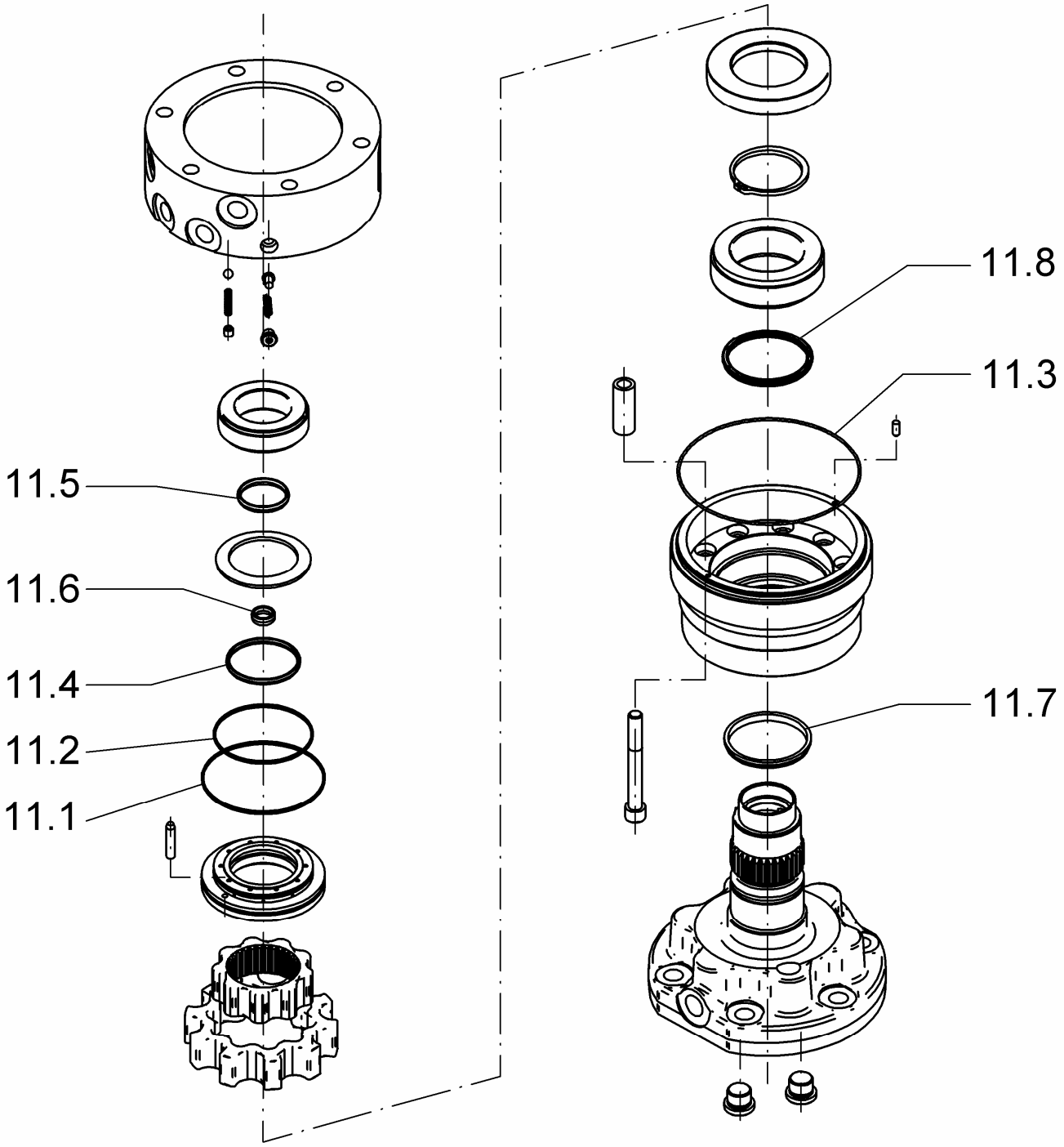

Bei Ersatzteilbestellung ist die Geräte-Nummer anzugeben! (siehe Bedienungsanleitung, Seite 2)

Please always state the serial-number when ordering spare parts! (see operating instructions, page 2)

Pour une commande de pièces de rechange, le numéro de série! (voir mode d'emploi, pages 2)

Drehmotor **KM 06F173/180**
Rotator M06AF11F43
Rotator DRG-3-DD

Pos. Item Rep	Stück Quty. Nbre..	Bezeichnung	Description	Désignation		Bestell-Nr. Order-no. Pièce N°
11	1	Dichtungssatz kpl.	seal kit cpl.	jeu de joints cpl.		**255012710**
11.1	1	Kolbendichtung	piston seal	joint de piston	ø 106,2x10	258012066
11.2	1	Kolbendichtung	piston seal	joint de piston	ø 85,2x88	258012067
11.3	1	O-Ring	O-ring	joint torque	ø 160x2	257012711
11.4	1	Rotomatic-Dichtung	Rotomatic-seal	joint „Rotomatic“	60x65,5x4,5	261012068
11.5	1	Rotomatic-Dichtung	Rotomatic-seal	joint „Rotomatic“	40x46x5,8	261011904
11.6	1	Rotomatic-Dichtung	Rotomatic-seal	joint „Rotomatic“	15x21x5,7	261010184
11.7	1	Schmutzabstreifer	wiper ring	joint râcleur	70x78x7/4	263012712
11.8	1	Nutring	U-cup	joint en U à lèvres	70x80x5	259008034

Drehmotor **KM 10F173/180**

Rotator M10CF11F43

Rotator DRG-5-DD / DRG-7-DD

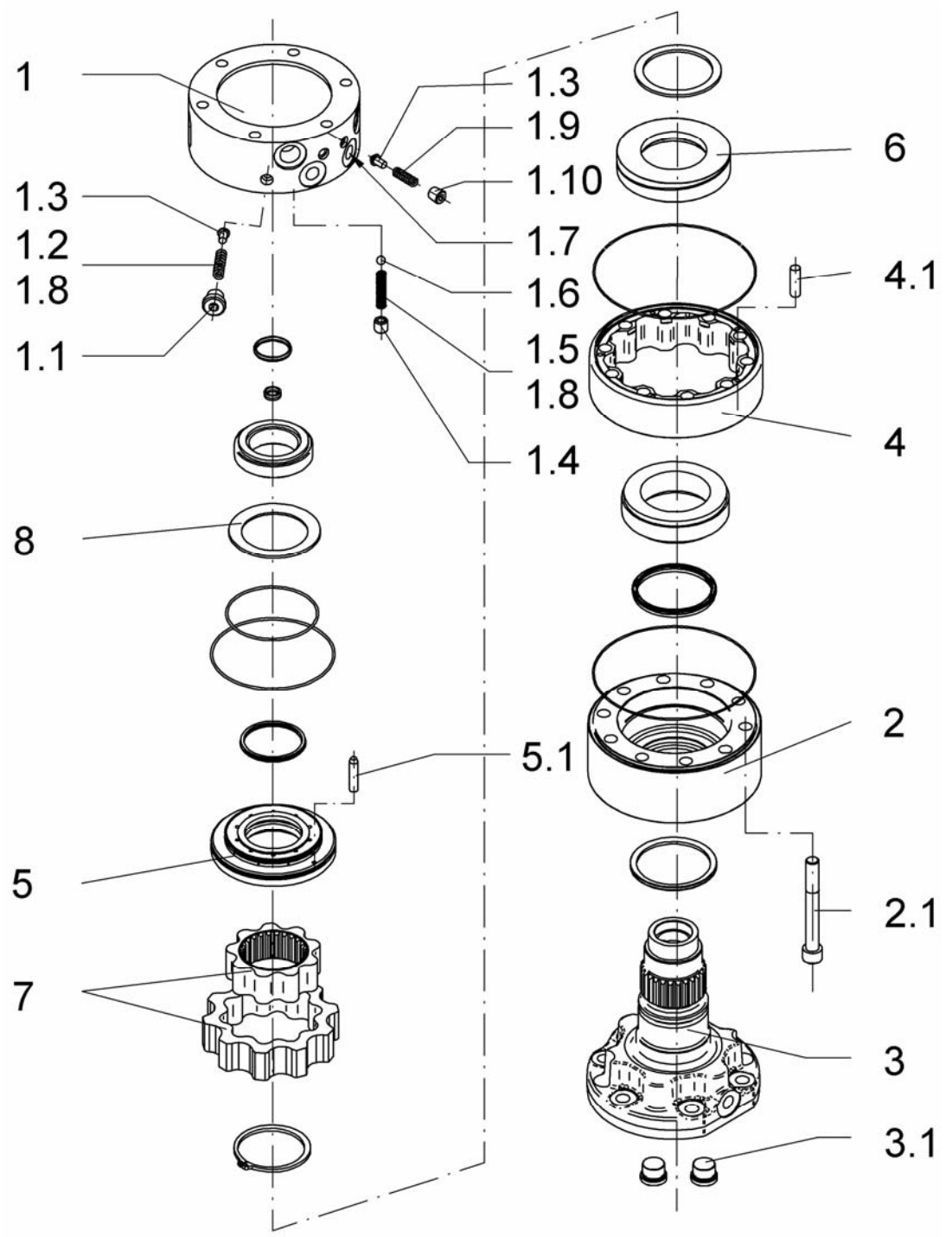

Bei Ersatzteilbestellung ist die Geräte-Nummer anzugeben! (siehe Bedienungsanleitung, Seite 2)

Please always state the serial-number when ordering spare parts! (see operating instructions, page 2)

Pour une commande de pièces de rechange, le numéro de série! (voir mode d'emploi, pages 2)

Drehmotor **KM 10F173/180**
Rotator M10CF11F43
Rotator DRG-5-DD / DRG-7-DD

Pos. Item Rep	Stück Quty. Nbre..	Bezeichnung	Description	Désignation		Bestell-Nr. Order-no. Pièce N°
1	1	Motorkopf	rotator head	tête de rotator		238054350
1.1	2	Verschlussschraube	screw plug	bouchon fileté	M10x1	290010671
1.2	2	Druckfeder	pressure spring	ressort de pression		165014396
1.3	4	Ventilkolben	valve plunger	piston de soupape		273012040
1.4	2	Blende	plug	obturateur		280012091
1.5	2	Druckfeder	pressure spring	ressort de pression		165014422
1.6	2	Kugel	ball	bille		166000545
1.7	2	Blende	plug	obturateur		280008478
1.8	4	Zylinderstift	straight pin	goupille cylindrique	4m6x16	126050766
1.9	2	Druckfeder	pressure spring	ressort de pression		165054276
1.10	2	Verschlussschraube	screw plug	bouchon fileté	M 8x1	120010161
2	1	Lagerdeckel	bearing cap	couvercle de palier		237050945
2.1	10	Zylinderschraube	cap screw	vis à tête cylindrique	M16x130	120050250
3	1	Flanschwelle	flange shaft	arbre à bride		244052236
3.1	2	Verschlussschraube	screw plug	bouchon fileté	G1/2“	291010934
4	1	Rotorgehäuse	rotator body	carter de rotator		241052363
4.1	5	Zylinderstift	straight pin	goupille cylindrique	6m6x20	126012196
5	1	Verteilerplatte	load distribution plate	plateau de distribution		243050857
5.1	1	Zylinderstift	straight pin	goupille cylindrique	5m6x24	126014817
6	1	Laufscheibe	disc	disque		247050856
7	1	Rotorsatz kpl.	rotor subassembly	kit rotor cpl.		250052365
8	1	Tellerfeder	disc spring	rondelle resort		165050465

Drehmotor **KM 10F173/180**

Rotator M10CF11F43

Rotator DRG-5-DD / DRG-7-DD

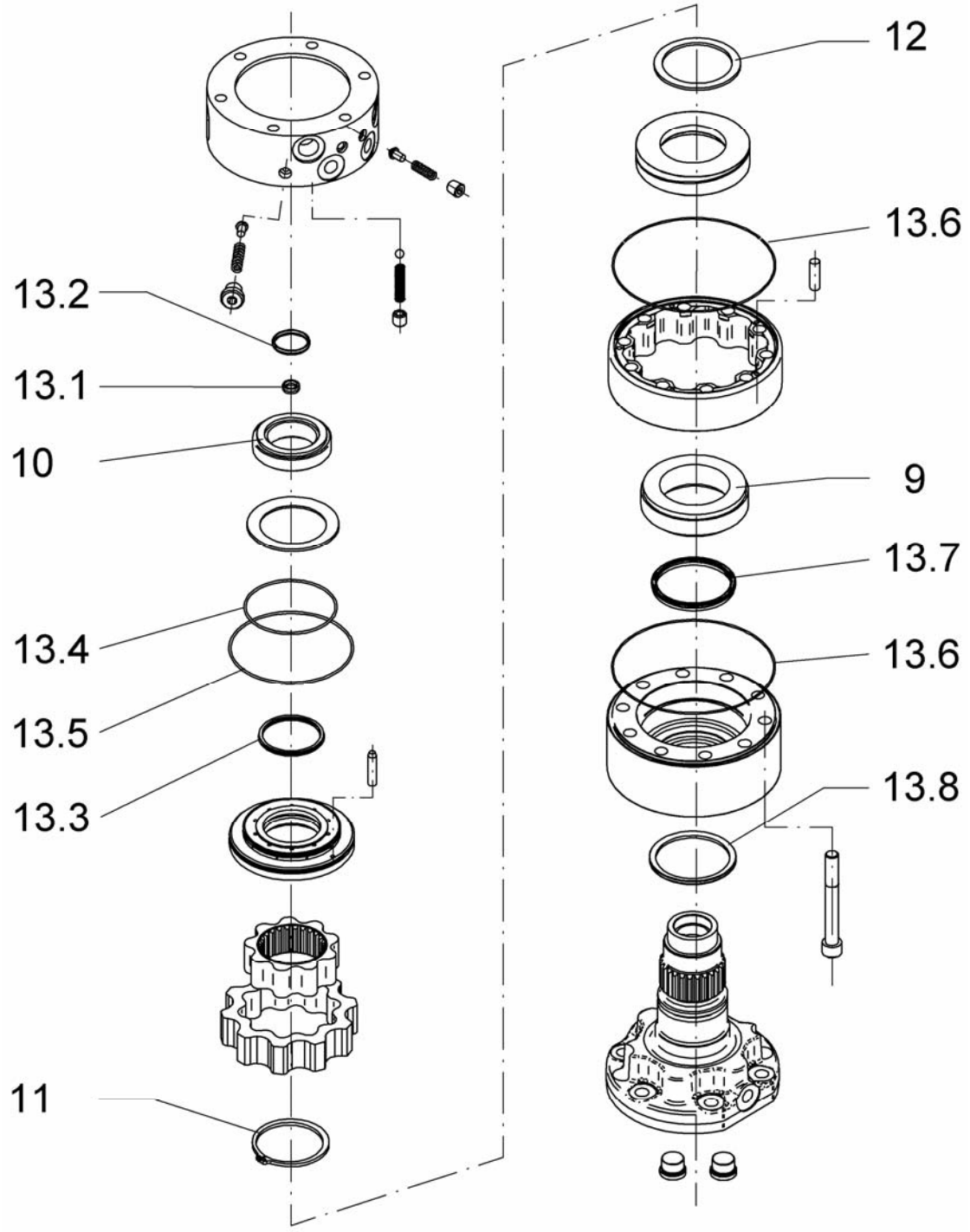

Bei Ersatzteilbestellung ist die Geräte-Nummer anzugeben! (siehe Bedienungsanleitung, Seite 2)

Please always state the serial-number when ordering spare parts! (see operating instructions, page 2)

Pour une commande de pièces de rechange, le numéro de série! (voir mode d'emploi, pages 2)

Drehmotor **KM 10F173/180**
Rotator M10CF11F43
Rotator DRG-5-DD / DRG-7-DD

Pos. Item Rep	Stück Quty. Nbre..	Bezeichnung	Description	Désignation		Bestell-Nr. Order-no. Pièce N°
9	1	Kegelrollenlager	taper roller bearing	roulement à rouleaux côniques		170010571
10	1	Kegelrollenlager	taper roller bearing	roulement à rouleaux côniques		170050484
11	1	Sicherungsring	locking ring	circlip	85x4	123050426
12	1	Stützscheibe	supporting ring	rondelle pour bague de frein	70x90x3,5	122050425
13	1	Dichtungssatz kpl.	seal kit cpl.	jeu de joints cpl.		**255050864**
13.1	1	Rotomatic-Dichtung	Rotomatic-seal	joint „Rotomatic“	15x21x6,5	261010184
13.2	1	Rotomatic-Dichtung	Rotomatic-seal	joint „Rotomatic“	40x46x5,8	261011904
13.3	1	Nutring	U-cup	joint en U à lèvres	70x80x5	259008034
13.4	1	O-Ring	O-ring	joint torque	112x2,62	257052407
13.5	1	O-Ring	O-ring	joint torque	145,72x2,62	257012199
13.6	2	O-Ring	O-ring	joint torque	194x2	257050698
13.7	1	Nutring	U-cup	joint en U à lèvres	90x102x9	259100057
13.8	1	V-Ring	V-ring seal	joint en Vé	90x105x5	256100058

Gerätetypen für den Greiferantrieb
Device type for the drive unite
Type d'appareils pour le unité d'entraînement

DemaDrive
A05-DD

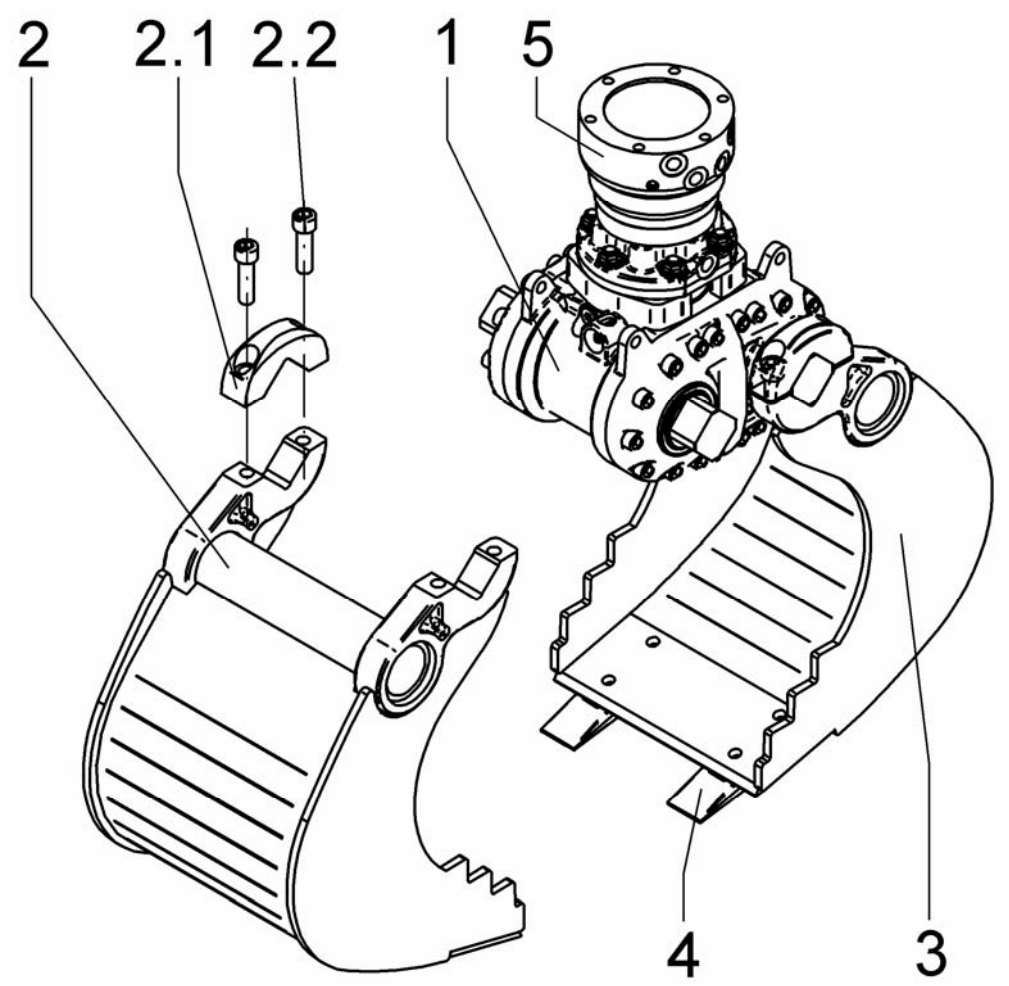

Bei Ersatzteilbestellung ist die eingeschlagene Geräte-Nummer anzugeben!
Please always state the stamped-in device number when ordering spare parts!
Pour une commande de pièces de rechange, mentionner le numéro de l'appareil marqué!

Gerätetypen für den Greiferantrieb

Device type for the drive unite

Type d'appareils pour le unité d'entraînement

DemaDrive

A05-DD

Pos. Item Rep	Stück Quty. Nbre..	Bezeichnung	Description	Désignation		Bestell-Nr. Order-no. Pièce N°
1	1	Greiferantrieb	drive unite	unité d'entraînement		205052250
2	1	Schale 1 2 Zä	bucket	coquille		629052941
2.1	2	Anschlu lose	connection loose	raccord amovible		624016276
2.2	4	Zylinderschraube	cylinder screw	vis à tête cylindrique	M20x1,5x50	120015739
3	1	Schale 2 1 Zä	bucket	coquille		629052942
3.1	2	Anschluß lose	connection loose	raccord amovible		624016276
3.2	4	Zylinderschraube	cylinder screw	vis à tête cylindrique	M20x1,5x50	120015739
4	4	Baggerzahn kpl.	digging tooth cpl.	bec de godet cpl.		640013106
4.1	4	Baggerzahn	digging tooth	bec de godet		640000050
4.2	8	Linsenkopfschraube	oval head screw	vis à tête bombée	M16x50	120014829
4.3	8	Sicherungsmutter	locking nut	écrou de blocage	M16	121050497
5	1	Drehmotor	rotator	rotator		**KM 06F173/180**
5.1	6	Scheibe	washer	rondelle	17x30x4	122000044
5.2	6	Sicherungsmutter	locking nut	écrou de blocage	M16	121050497
5.3	6	Stiftschraube	double-end stud	boulon fileté	M16x50	120050819

Gerätetypen für den Greiferantrieb
Device type for the drive unite
Type d'appareils pour le unité d'entraînement

DemaDrive
C05-DD

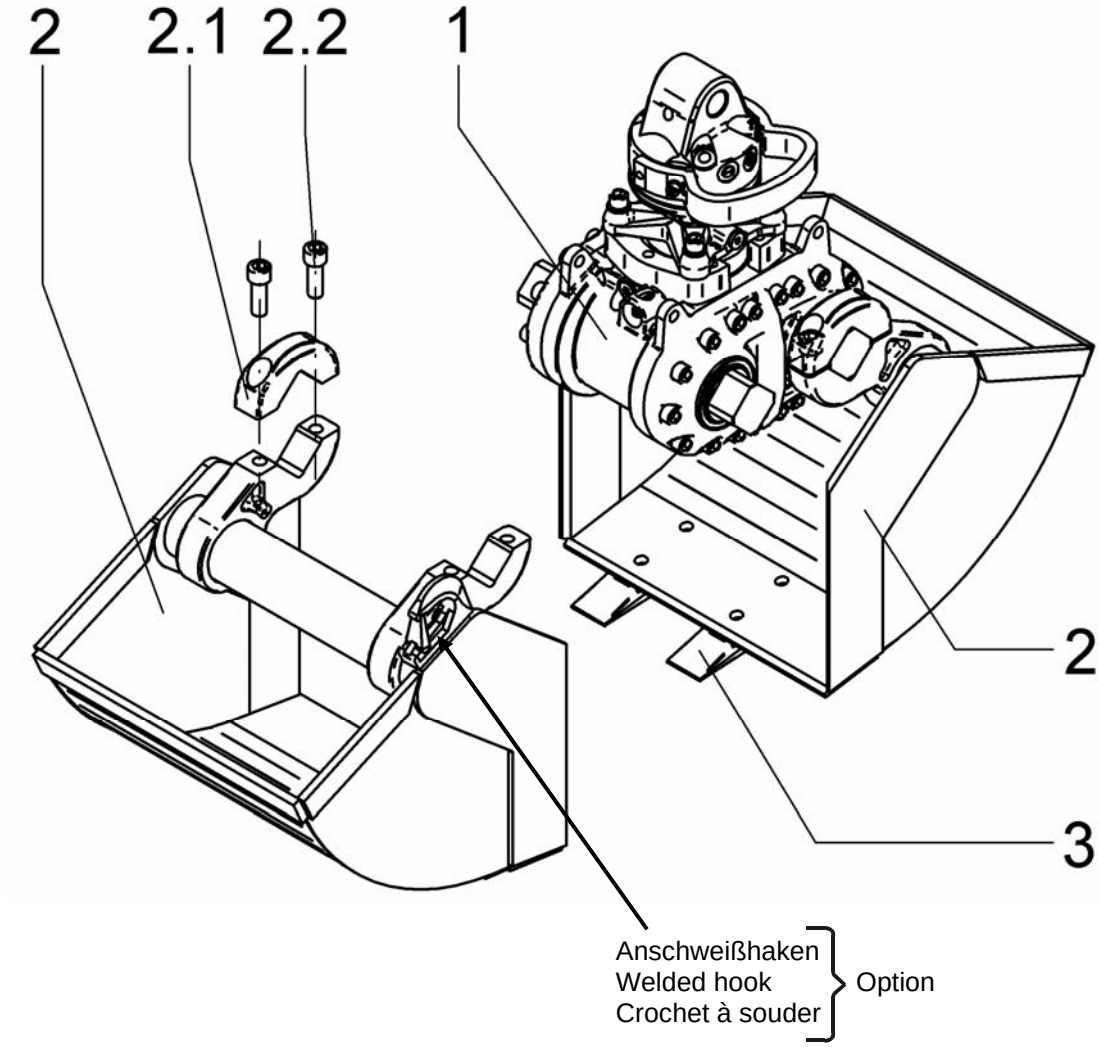

Bei Ersatzteilbestellung ist die eingeschlagene Geräte-Nummer anzugeben!

Please always state the stamped-in device number when ordering spare parts!

Pour une commande de pièces de rechange, mentionner le numéro de l'appareil marqué!

Gerätetypen für den Greiferantrieb **DemaDrive**

Device type for the drive unite C05-DD

Type d'appareils pour le unité d'entraînement

Pos. Item Rep	Stück Quty. Nbre..	Bezeichnung	Description	Désignation		Bestell-Nr. Order-no. Pièce N°
1	1	Greiferantrieb	drive unite	unité d'entraînement		205052250
2	2	Schale 4 Zä	bucket	coquille	**115l/400 mm**	623052238
		4 Zä			**130l/450 mm**	623052264
		4 Zä			**140l/500 mm**	623052154
		6Zä			**170l/600 mm**	623052236
		6Zä			**230l/800 mm**	623015836
2.1	4	Anschluß lose	connection loose	raccord amovible		624016276
2.2	8	Zylinderschraube	cylinder screw	vis à tête cylindrique	M20x1,5x50	120015739
3	4	Baggerzahn kpl.	digging tooth cpl.	bec de godet cpl.	**115l/400 mm** **130l/450 mm** **140l/500 mm**	640013106
	6				**170l/600 mm** **230l/800 mm**	640013106
3.1	4	Baggerzahn	digging tooth	bec de godet	**115l/400 mm** **130l/450 mm** **140l/500 mm**	640000050
	6				**170l/600 mm** **230l/800 mm**	640000050
3.2	8	Linsenkopfschraube M16x40	oval head screw	vis à tête bombée	**115l/400 mm** **130l/450 mm** **140l/500 mm**	120014372
	12				**170l/600 mm** **230l/800 mm**	120014372
3.3	8	Sechskantmutter M16	hexagon nut	écrou hexagonale	**115l/400 mm** **130l/450 mm** **140l/500 mm**	121050497
	12				**170l/600 mm** **230l/800 mm**	121050497

Gerätetypen für den Greiferantrieb

Device type for the drive unite

Type d’appareils pour le unité d’entraînement

DemaDrive

C08-DD

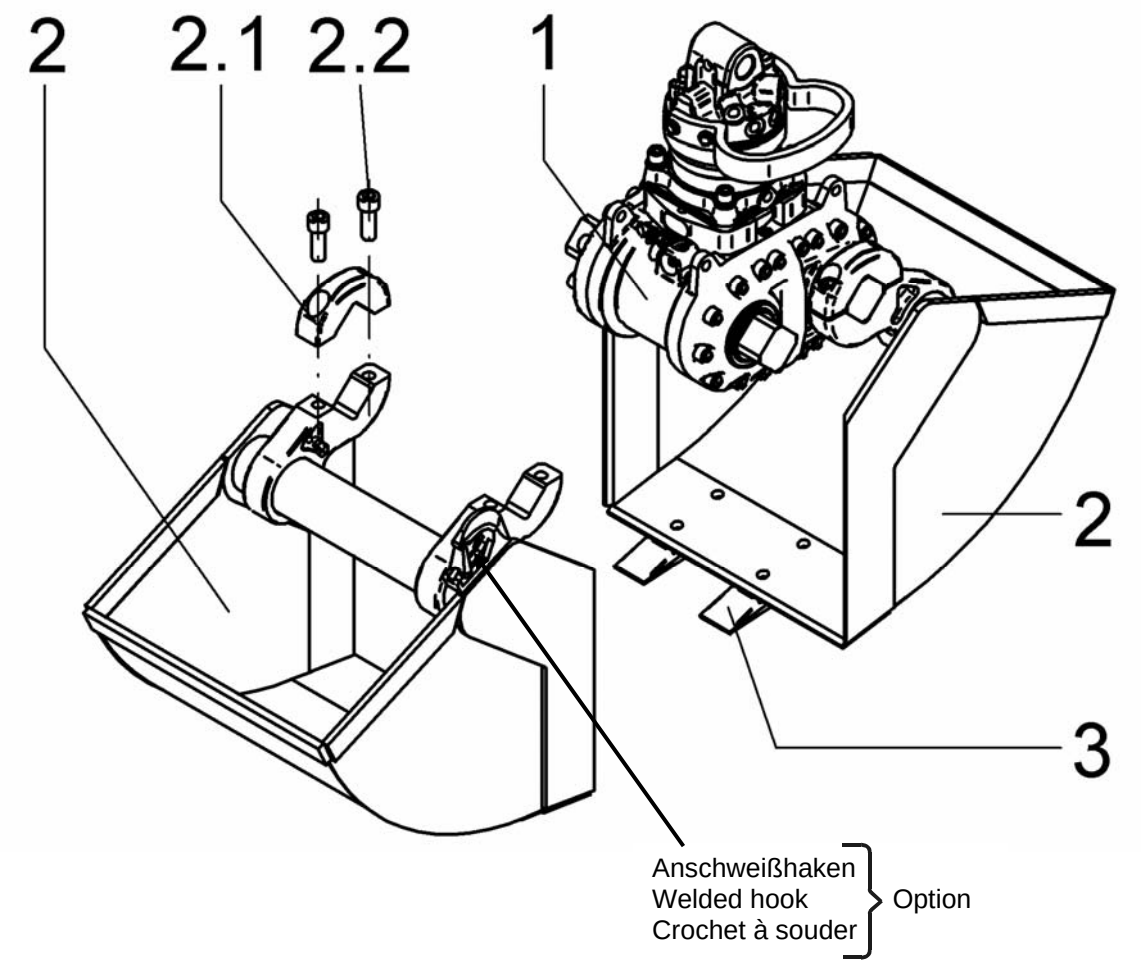

Bei Ersatzteilbestellung ist die eingeschlagene Geräte-Nummer anzugeben!

Please always state the stamped-in device number when ordering spare parts!

Pour une commande de pièces de rechange, mentionner le numéro de l’appareil marqué!

Gerätetypen für den Greiferantrieb

Device type for the drive unite

Type d'appareils pour le unité d'entraînement

DemaDrive

C08-DD

Pos. Item Rep	Stück Quty. Nbre..	Bezeichnung	Description	Désignation		Bestell-Nr. Order-no. Pièce N°
1	1	Greiferantrieb	drive unite	unité d'entraînement		205052250
2	2	Schale 4 Zä	bucket	coquille	**145l/400 mm**	623052290
		4 Zä			**160l/450 mm**	623052317
		4 Zä			**180l/500 mm**	623052291
		6Zä			**220l/600 mm**	623052292
		6Zä			**300l/800 mm**	623052293
2.1	4	Anschluß lose	connection loose	raccord amovible		624016276
2.2	8	Zylinderschraube	cylinder screw	vis à tête cylindrique	M20x1,5x50	120015739
3	4	Baggerzahn kpl.	digging tooth cpl.	bec de godet cpl.	**145l/400 mm 160l/450 mm 180l/500 mm**	640013106
	6				**220l/600 mm 300l/800 mm**	640013106
3.1	4	Baggerzahn	digging tooth	bec de godet	**145l/400 mm 160l/450 mm 180l/500 mm**	640000050
	6				**220l/600 mm 300l/800 mm**	640000050
3.2	8	Linsenkopfschraube M16x40	oval head screw	vis à tête bombée	**145l/400 mm 160l/450 mm 180l/500 mm**	120014372
	12				**220l/600 mm 300l/800 mm**	120014372
3.3	8	Sechskantmutter M16	hexagon nut	écrou hexagonale	**145l/400 mm 160l/450 mm 180l/500 mm**	121050497
	12				**220l/600 mm 300l/800 mm**	121050497

Gerätetypen für den Greiferantrieb
Device type for the drive unite
Type d'appareils pour le unité d'entraînement

DemaDrive
DRG-3-DD

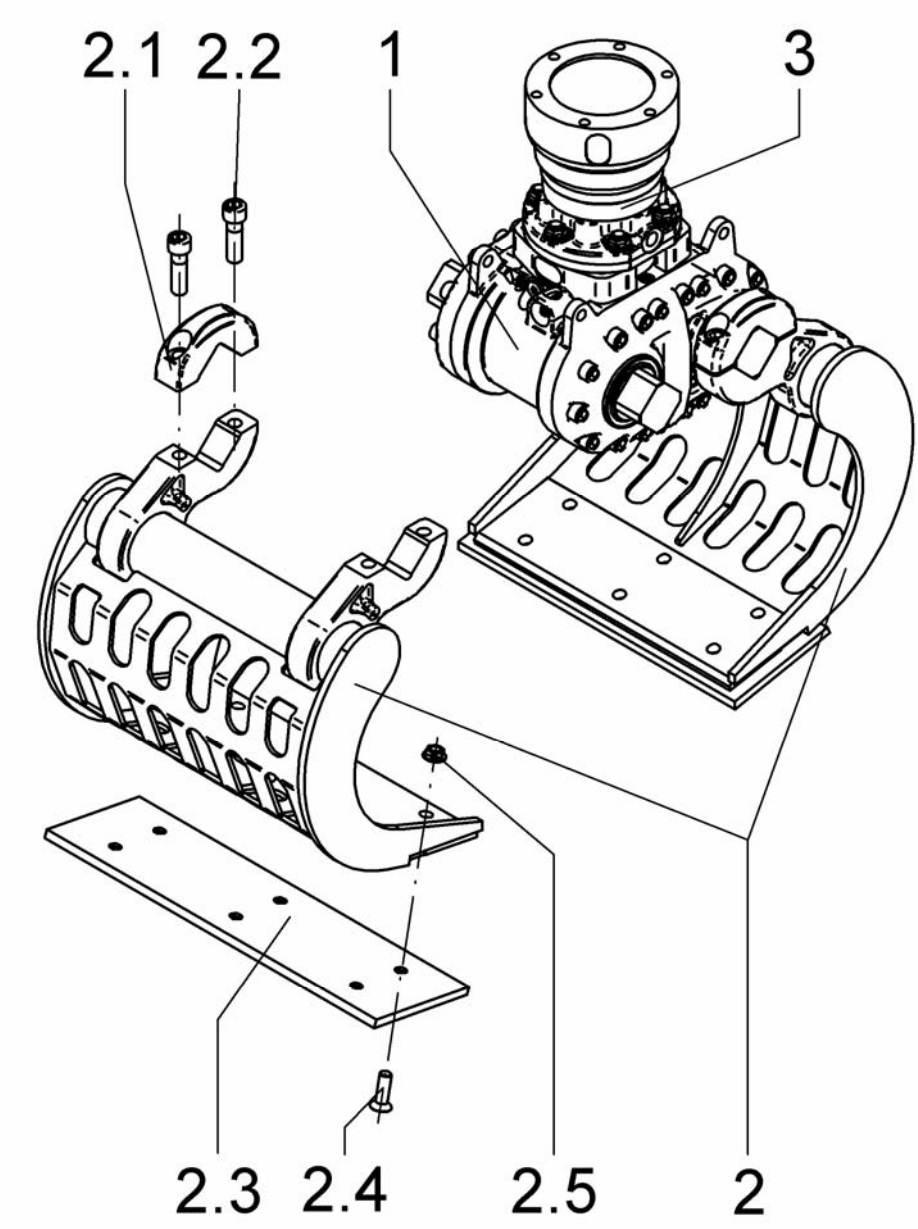

Bei Ersatzteilbestellung ist die eingeschlagene Geräte-Nummer anzugeben!

Please always state the stamped-in device number when ordering spare parts!

Pour une commande de pièces de rechange, mentionner le numéro de l'appareil marqué!

Gerätetypen für den Greiferantrieb

Device type for the drive unite

Type d'appareils pour le unité d'entraînement

DemaDrive

DRG-3-DD

Pos. Item Rep	Stück Quty. Nbre..	Bezeichnung	Description	Désignation		Bestell-Nr. Order-no. Pièce N°
1	1	Greiferantrieb	drive unite	unité d'entraînement		205052250
2	2	Schale	bucket	coquille		623015656
2.1	4	Anschluß lose	connection loose	raccord amovible		624016276
2.2	8	Zylinderschraube	cylinder screw	vis à tête cylindrique	M20x1,5x50	120015739
2.3	2	Verschleiß-schneidkante	wear plates	lames de coupe d'usure		630013421
2.4	12	Senkschraube	countersunk screw	vis à tête fraiée	M16x40	120000444
2.5	12	Sicherungsmutter	locking nut	écrou de blocage	M16	121050497
3	1	Drehmotor	rotator	rotator		**KM 06F173/180**
3.1	6	Scheibe	washer	rondelle	17x30x4	122000044
3.2	6	Sicherungsmutter	locking nut	écrou de blocage	M16	121050497
3.3	6	Stiftschraube	double-end stud	boulon fileté	M16x50	120050819

Gerätetypen für den Greiferantrieb
Device type for the drive unite
Type d'appareils pour le unité d'entraînement

DemaDrive
DRG-5-DD / DRG-7-DD

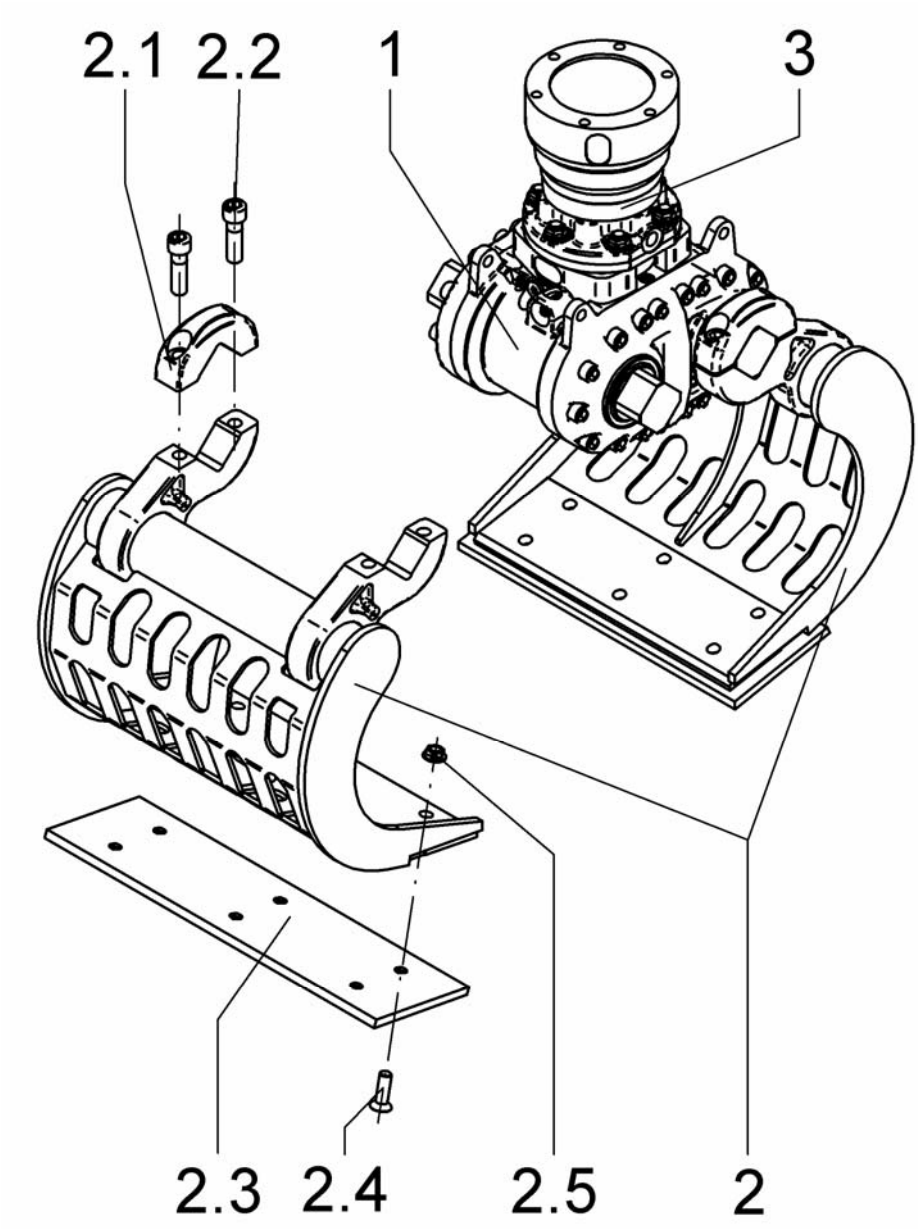

Bei Ersatzteilbestellung ist die eingeschlagene Geräte-Nummer anzugeben!

Please always state the stamped-in device number when ordering spare parts!

Pour une commande de pièces de rechange, mentionner le numéro de l'appareil marqué!

Gerätetypen für den Greiferantrieb

Device type for the drive unite

Type d'appareils pour le unité d'entraînement

DemaDrive

DRG-5-DD / DRG-7-DD

Pos. Item Rep	Stück Quty. Nbre..	Bezeichnung	Description	Désignation		Bestell-Nr. Order-no. Pièce N°
1	1	Greiferantrieb	drive unite	unité d'entraînement		205052250
		DRG-5-DD				
2	2	Schale	bucket	coquille		629052793
		DRG-7-DD				
	2	Schale	bucket	coquille		629052796
2.1	4	Anschluß lose	connection loose	raccord amovible		624016276
2.2	8	Zylinderschraube	cylinder screw	vis à tête cylindrique	M20x1,5x50	120015739
		DRG-5-DD				
2.3	2	Verschleiß-schneidkante	wear plates	lames de coupe d'usure		630052801
		DRG-7-DD				
	2	Verschleiß-schneidkante	wear plates	lames de coupe d'usure		630052802
2.4	12	Senkschraube	countersunk screw	vis à tête fraiée	M16x45	120010281
2.5	12	Sicherungsmutter	locking nut	écrou de blocage	M16	121050497
		DRG-5-DD **DRG-7-DD**				
3	1	Drehmotor	rotator	rotator		**KM10F173/180**
3.1	6	Scheibe	washer	rondelle	17x30x4	122000044
3.2	6	Sicherungsmutter	locking nut	écrou de blocage	M16	121050497
3.3	6	Stiftschraube	double-end stud	boulon fileté	M16x50	120050819

Demarec
Demolition and Recycling Equipment BV

KONFORMITÄTSERKLÄRUNG	DECLARATION OF CONFORMITY	DECLARATION DE CONFORMITE
Hiermit erklären wir, dass das Lastaufnahmemittel vom	**Herewith we declare that the lifting attachment of**	**Par la présente, nous déclarons que la version fournie de l'outil de suspension de la charge**
	Typ / Type: _____ **Seriennummer:** **Serial number:** _____ **Le numéro de serie**	CE
in der gelieferten Ausführung den einschlägigen Sicherheits- und Gesundheitsanforderungen der EG-Richtlinie Maschine 98/37/EG vom 22.06.1998 des Rates der Europäischen Gemeinschaft entspricht. **Angewendete harmonisierte Normen:** EN ISO 12100-1, EN ISO 12100-2 – Sicherheit von Maschinen EN 1050 Sicherheit von Maschinen EN 982 Sicherheitstechnische Anforderungen an fluidtechnische Anlagen und deren Bauteile – Hydraulik EN 474-1 Erdbaumaschinen – Sicherheit EN 474-5 Erdbaumaschinen – Sicherheit	is in conformity with the health and safety requirement 98/37/EG, dtd. 22.06.1998 „Machinery Directive" of the European Community. **Applied harmonized standards:** EN ISO 12100-1, EN ISO 12100-2 – Security of machines EN 1050 Security of machines EN 982 Safety requirements for fluid power systems and their components – Hydraulics EN 474-1 Earth-moving machinery – safety EN 474-5 Earth-moving machinery – safety	correspond au exigences en matière de sécurité et de santé qui s'appliquent provenant de la directive CE 98/37/CE du 22.06.1998 du Conseil de la Communauté européenne. **Normes harmonisées utilisées :** EN ISO 12100-1, EN ISO 12100-2 – Sécurité des machines EN 1050 Sécurité des machines EN 982 Prescriptions de sécurité relatives aux systèmes et leur composants de transmissions hydrauliques et pneumatiques – Hydraulique EN 474-1 Engin de terrassement – sécurité EN 474-5 Engin de terrassement – sécurité
Demolition and Recycling Equipment BV. (*Demarec*) Den Hoek 10, 5845 EL St. Anthonis, Niederlande		
	Unterschrift: Signature: _____ (Ruud de Gier / Director)	