Schnellwechsler

KINSHOFER bietet zuverlässige, langlebige und sichere Schnellwechsler für Bagger mit einem Dienstgewicht von 0,5t bis 28t. Sie sind in mechanischer oder hydraulischer Ausführung erhältlich und voll kompatibel zum verbreiteten „System Lehnhoff". Diese perfektionierten Anbaugeräte bieten Ihnen genau die Flexibilität, die Sie brauchen.

FUNKTION

- **KMS**

Schnellwechsler mit mechanischem Verschlusssystem: Die mechanische Schnellkupplung ermöglicht eine ebenso einfache wie sichere Montage des Anbaugerätes. Ein automatisches Federschliesssystem vereinfacht dabei die Aufnahme des Gerätes. Mit einem Steckschlüssel bzw. (bei größeren Schnellwechslern) durch einfaches Umlegen eines Steckhebels, wird der Schnellwechsler für den Werkzeugwechsel geöffnet und geschlossen.

- **KHS**

Schnellwechsler mit hydraulischem Verschlusssystem: Die hydraulische Schnellkupplung ermöglicht eine effiziente und sichere Montage des Anbaugerätes ohne manuelle Arbeiten am Wechsler selbst. Durch die Ansteuerung des integrierten Hydraulikzylinders wird der Schnellwechsler für den Werkzeugwechsel bequem vom Fahrerhaus aus geöffnet und geschlossen. Der Installationssatz für den Anbau am Bagger ist optional erhältlich.

KMS mit mechanischer Verriegelung (Gehäuse geöffnet)

KHS mit hydraulischer Verriegelung (Gehäuse geöffnet)

Kontrolle dank optischer Verriegelungsanzeige (Anzeigestift)

VORTEILE

- **Schnell**

Neben der Verfügbarkeit ist Schnelligkeit beim Werkzeugwechsel am Einsatzort ein entscheidender Faktor. So benötigt man mit einem KMS mechanischen Wechsler im Ein-Mann-Betrieb weniger als eine Minute pro Gerätewechsel, mit dem hydraulisch betätigten KHS sogar weniger als eine halbe Minute.

- **Sicher**

Die mechanischen Schnellwechsler werden bis 6t Dienstgewicht (KMS03) durch Gewindespindeln und bei den größeren Versionen durch Kniehebelmechanik verriegelt. Diese sind geschützt im Gehäuse verbaut und sorgen mit Hilfe von Federdruck für ein sicheres Verriegeln.

- **Robust**

Langlebiges Gehäuse durch die Verwendung von Spezialbaustahl / Spezialguss.

- **Wartungsarm**

Die Verriegelungsmechanik arbeitet geschützt im Gehäuse.

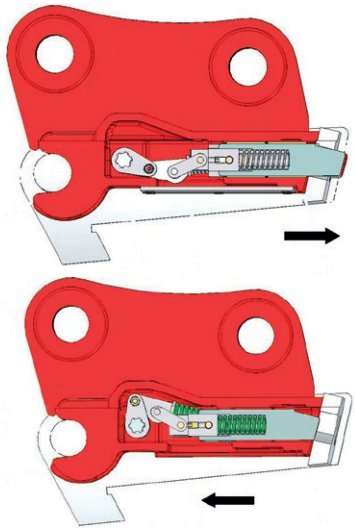

Schwenkbare Schnellwechsler

Der Schwenkbare Schnellwechsler TC kombiniert den RA Schwenkantrieb von KINSHOFER mit einem Standard-Schnellwechsler („System Lehnhoff"). Der TC zeichnet sich dabei durch sein geringes Eigengewicht und seine extrem niedrige Bauhöhe aus. Dank des elliptischen Antriebskolbens ist die Losbrechkraft sehr hoch. Das Spezialgussgehäuse besticht dabei trotz seiner Leichtigkeit durch Robustheit und Langlebigkeit.

Vorteile von KINSHOFER im Direktvergleich in der 9t-Baggerklasse

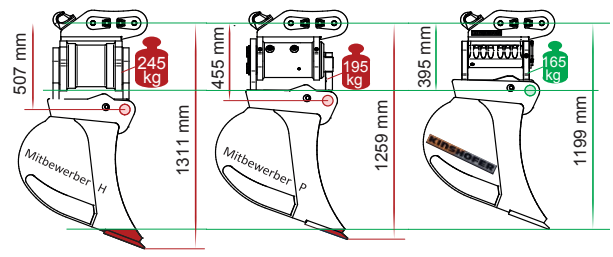

- niedrige Bauhöhe – dadurch hohe Losbrechkraft
- geringes Gewicht
- schraub- und wechselbare Aufnahme

Vorteile

- 2-dimensionale Arbeitsweise
- bessere Handhabung des Anbaugerätes durch die Schwenkfunktion
- keine Zylinder und Schläuche beim Grabenräumlöffel notwendig
- mehr Beweglichkeit

Änderungen im Zuge der Weiterentwicklung vorbehalten! KINSHOFER GmbH, D-83666 Waakirchen

Schnellwechseladapter

KINSHOFER bietet widerstandsfähige, langlebige und vor allem sichere Schnellwechseladapter als obere Aufnahme für alle gängigen Baggeranbaugeräte. Alle Schnellwechseladapter sind kompatibel zum „System Lehnhoff“.

Abgestimmt auf die Schnellwechsler sind **sechs verschiedene Adapterversionen** für Anbaugeräte lieferbar, je nach Art der Montage am Gerät: Anschweissadapter mit klassischer oder SYM Aufnahme, Schraubadapter sowie kardanische Schnellwechseladapter. Verfügbar für alle geeigneten Anbaugeräte.

TYPEN

- **KSW weld-on – der Anschweissadapter**
  Der KSW weld-on Adapter ist bei normgerechter Verschweissung eine ebenso günstige wie sichere obere Aufnahme des Anbaugerätes.

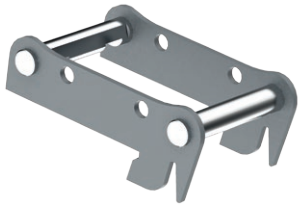

- **KSW SYM – der SYM Anschweissrahmen**
  Der KSW SYM Anschweissrahmen ermöglicht dank seinen beiden speziell eingekerbten Bolzen eine Aufnahme des Anbaugerätes in beiden Richtungen. Auf diese Weise können Tieflöffel auch als Hochlöffel genutzt werden.

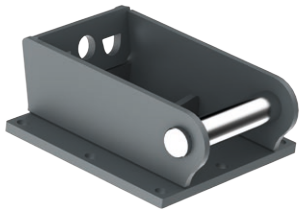

- **KSW rigid – der Schraubadapter**
  An Anbaugeräten mit Gussgehäusen oder geeigneten Bohrungen sorgen KSW rigid Schraubadapter für eine feste und sichere Verbindung, z.B. an Abbruchwerkzeugen.

- **KSW cardanic – der kardanische Adapter inklusive Kreuzgelenk, ohne Pendelbremse**
  Der KSW cardanic Adapter ermöglicht den Schnellwechsel von kardanisch angebauten Anbaugeräten, vor allem von Zweischalengreifern.

- **KSW adapter frame – der Anschweissrahmen**
  Der KSW Adapterrahmen ermöglicht den Umbau eines herkömmlichen Löffels zu einem flexiblen Arbeitsgerät, das schnell gewechselt werden kann.

- **KSW adapter plate – die Anschweissplatte**
  Die KSW Anschweissplatte ermöglicht den Umbau eines herkömmlichen Löffels zu einem flexiblen Arbeitsgerät, das schnell gewechselt werden kann.

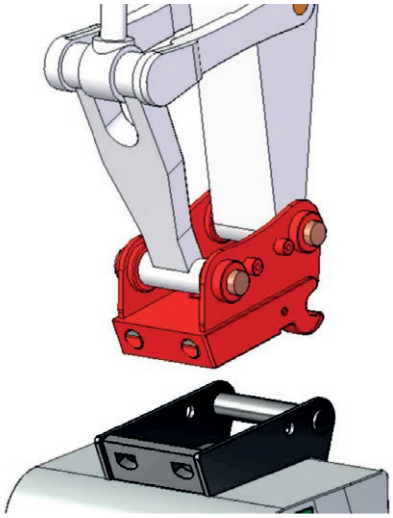

VORTEILE

- **Schnell:** Anbaugeräte mit Schnellwechseladapter lassen sich schneller wechseln. Mehr Effizienz und Produktivität sind die Folge.
- **Sicher:** Die sichere Kombination „Einhängen an einer Achse und Verriegeln an einer Platte“ („System Lehnhoff“) hat sich bei Adaptern bestens bewährt.
- **Robust:** Verriegelungsplatte und Aufnahmeachse aus hochfestem Stahl.
- **Wartungsarm:** Verriegelungsmechanik arbeitet geschützt im Gehäuse.

Mechanischer Schnellwechsler KMS01 („System Lehnhoff“)

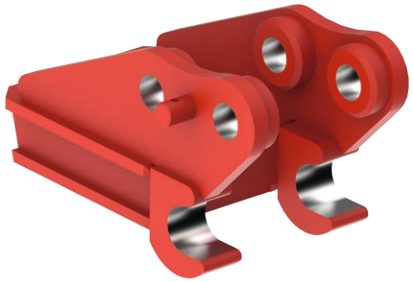

Typ	Verschluss-methode	Gewicht (kg)
KMS01	mechanisch	15

Lieferumfang: Schnellwechsler, Steckschlüssel

Hydraulischer Schnellwechsler KHS01 („System Lehnhoff“)

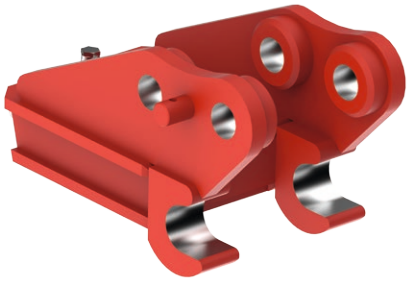

Typ	Verschluss-methode	Gewicht (kg)
KHS01	hydraulisch	15

Lieferumfang: Hydraulischer Schnellwechsler

Schnellwechseladapter („System Lehnhoff“)

KSW01 adapter frame

Typ	Beschreibung	Gewicht (kg)
KSW01 adapter frame	Anschweissrahmen	6
KSW01 weld-on	Anschweissadapter	15
KSW01 SYM weld-on	SYM Anschweissrahmen	7
KSW01 rigid	Schraubadapter	15
KSW01 cardanic	Schnellwechseladapter für kardanische Aufhängung inkl. Kreuzgelenk, ohne Pendelbremse	15

KSW01 weld-on

KSW01 SYM weld-on

KSW01 rigid

KSW01 cardanic

Zubehör

Typ	Beschreibung
KHS01 Installation Set	inkl. Steuerungssatz, Magnetventil, Anschlussblock, Hydraulikschlauch, Befestigungsmaterial, 12V und 24V möglich
KM 685 06 KSW01 hook	Lasthaken (1t Traglast)
KMS01 Socket	Steckschlüssel

Anforderungen Trägergerät für KHS

Hydrauliksystem: ein einfach wirkender Hydraulikkreis
Betriebsdruck: **160 - 210 bar** (am Bagger einzustellen)
Anmerkung: Bagger muss mit Schnellwechslersteuerung gemäß EN 474-1 ausgestattet sein

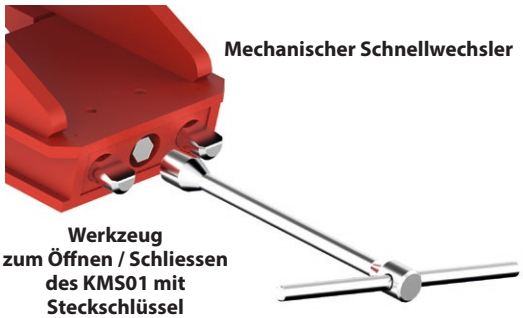

Mechanischer Schnellwechsler

Werkzeug zum Öffnen / Schliessen des KMS01 mit Steckschlüssel

Änderungen im Zuge der Weiterentwicklung vorbehalten! KINSHOFER GmbH, D-83666 Waakirchen

Mechanischer Schnellwechsler KMS03 („System Lehnhoff“)

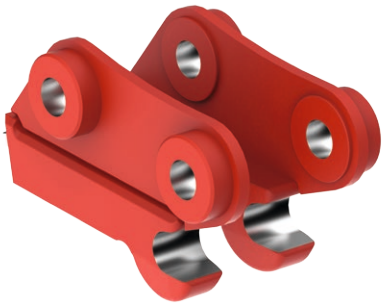

Typ	Verschluss-methode	Gewicht (kg)
KMS03	mechanisch	30

Lieferumfang: Schnellwechsler, Steckschlüssel

Hydraulischer Schnellwechsler KHS03 („System Lehnhoff“)

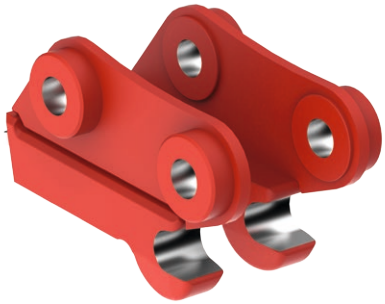

Typ	Verschluss-methode	Gewicht (kg)
KHS03	hydraulisch	30

Lieferumfang: Hydraulischer Schnellwechsler

Schnellwechseladapter („System Lehnhoff“)

KSW03 adapter frame

Typ	Beschreibung	Gewicht (kg)
KSW03 adapter frame	Anschweissrahmen	12
KSW03 weld-on	Anschweissadapter	30
KSW03 SYM weld-on	SYM Anschweissrahmen	14
KSW03 rigid	Schraubadapter	30
KSW03 cardanic	Schnellwechseladapter für kardanische Aufhängung inkl. Kreuzgelenk, ohne Pendelbremse	23

KSW03 weld-on

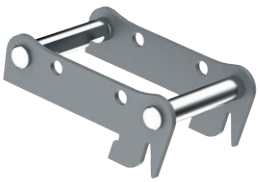

KSW03 SYM weld-on

KSW03 rigid

KSW03 cardanic

Zubehör

Typ	Beschreibung
KHS03 Installation Set	Inkl. Steuerungssatz, Magnetventil, Anschlussblock, Hydraulik-schlauch, Befestigungsmaterial, 12V und 24V möglich
KM 685 06 KSW03 hook	Lasthaken (3t Traglast)
KM 685 06 KSW03 hook adp	Lasthaken-Adapter (2,5t Traglast)
KMS03 Socket	Steckschlüssel

Anforderungen Trägergerät für KHS

Hydrauliksystem: ein einfach wirkender Hydraulikkreis
Betriebsdruck: **180 - 210 bar** (am Bagger einzustellen)
Anmerkung: Bagger muss mit Schnellwechslersteuerung gemäß EN 474-1 ausgestattet sein

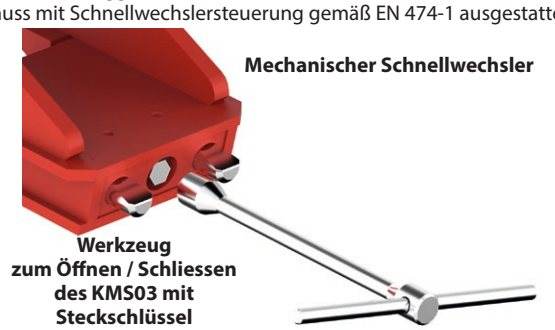

Mechanischer Schnellwechsler

Werkzeug zum Öffnen / Schliessen des KMS03 mit Steckschlüssel

Mechanischer Schnellwechsler KMS08 („System Lehnhoff“)

Typ	Verschluss-methode	Gewicht (kg)
KMS08	mechanisch	75

Lieferumfang: Schnellwechsler, Steckschlüssel

Hydraulischer Schnellwechsler KHS08 („System Lehnhoff“)

Typ	Verschluss-methode	Gewicht (kg)
KHS08	hydraulisch	80

Lieferumfang: Hydraulischer Schnellwechsler

Schnellwechseladapter („System Lehnhoff“)

Typ	Beschreibung	Gewicht (kg)
KSW08 adapter frame	Anschweissrahmen	30
KSW08 weld-on	Anschweissadapter	50
KSW08 SYM weld-on	SYM Anschweissrahmen	30
KSW08 rigid	Schraubadapter	50
KSW08 cardanic	Schnellwechseladapter für kardanische Aufhängung inkl. Kreuzgelenk, ohne Pendelbremse	46

KSW08 adapter frame

KSW08 weld-on

KSW08 SYM weld-on

KSW08 rigid

KSW08 cardanic

Zubehör

Typ	Beschreibung
KHS08 Installation Set	Inkl. Steuerungssatz, Magnetventil, Anschlussblock, Hydraulik-schlauch, Befestigungsmaterial, 12V und 24V möglich
KM 685 06 KSW08 hook	Lasthaken (3t Traglast)
KM 685 06 KSW08 hook adp	Lasthaken-Adapter (5t Traglast)
KMS08 Socket	Steckschlüssel

Anforderungen Trägergerät für KHS

Hydrauliksystem: ein doppelt wirkender Hydraulikkreis
Betriebsdruck: **210 - 300 bar** (am Bagger einzustellen)
Anmerkung: Bagger muss mit Schnellwechslersteuerung gemäß EN 474-1 ausgestattet sein

Mechanischer Schnellwechsler

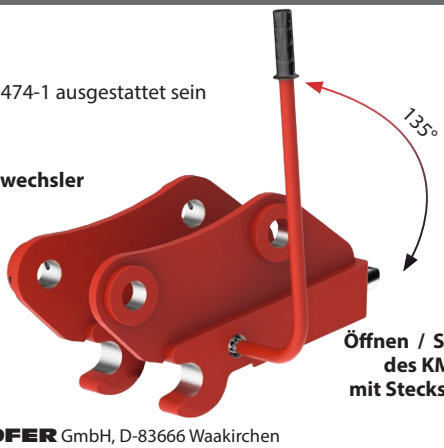

Öffnen / Schliessen des KMS08 mit Steckschlüssel

Änderungen im Zuge der Weiterentwicklung vorbehalten! KINSHOFER GmbH, D-83666 Waakirchen

Mechanischer Schnellwechsler KMS10 („System Lehnhoff“)

Typ	Verschluss-methode	Gewicht (kg)
KMS10	mechanisch	170

Lieferumfang: Schnellwechsler, Steckschlüssel

Hydraulischer Schnellwechsler KHS10 („System Lehnhoff“)

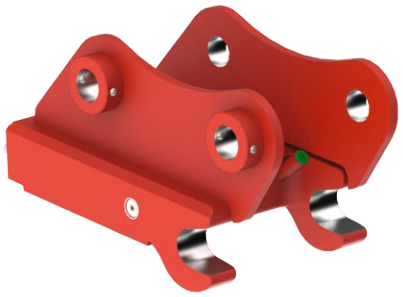

Typ	Verschluss-methode	Gewicht (kg)
KHS10	hydraulisch	170

Lieferumfang: Hydraulischer Schnellwechsler

Schnellwechseladapter („System Lehnhoff“)

KSW10 adapter plate

Typ	Beschreibung	Gewicht (kg)
KSW10 adapter plate	Anschweissplatte	95
KSW10 weld-on	Anschweissadapter	200
KSW10 rigid	Schraubadapter	200
KSW10 cardanic	Schnellwechseladapter für kardanische Aufhängung inkl. Kreuzgelenk, ohne Pendelbremse	154

KSW10 weld-on

KSW10 rigid

KSW10 cardanic

Zubehör

Typ	Beschreibung
KHS10 Installation Set	Inkl. Steuerungssatz, Steuerblock, Anschlussblock, Befestigungsmaterial, 12V und 24V möglich
KM 685 06 KSW10 hook	Lasthaken (8t Traglast)
KM 685 06 KSW10 hook adp	Lasthaken-Adapter (11,5t Traglast)
KMS10 Socket	Steckschlüssel

Anforderungen Trägergerät für KHS

Hydrauliksystem: ein doppelt wirkender Hydraulikkreis
Betriebsdruck: **210 - 300 bar** (am Bagger einzustellen)
Anmerkung: Bagger muss mit Schnellwechslersteuerung gemäß EN 474-1 ausgestattet sein

Mechanischer Schnellwechsler

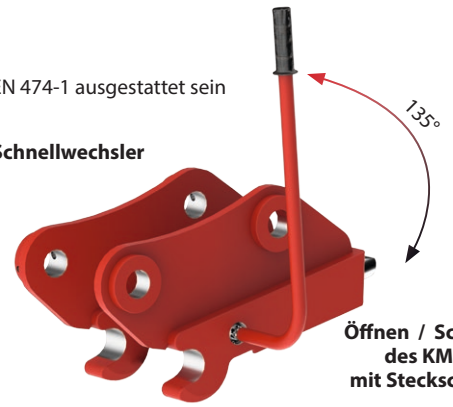

Öffnen / Schliessen des KMS10 mit Steckschlüssel

Mechanischer Schnellwechsler KMS21 („System Lehnhoff“)

Typ	Verschluss-methode	Gewicht (kg)
KMS21	mechanisch	270

Lieferumfang: Schnellwechsler, Steckschlüssel

Hydraulischer Schnellwechsler KHS21 („System Lehnhoff“)

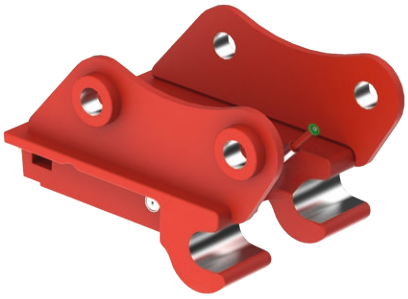

Typ	Verschluss-methode	Gewicht (kg)
KHS21	hydraulisch	270

Lieferumfang: Hydraulischer Schnellwechsler

Schnellwechseladapter („System Lehnhoff“)

Typ	Beschreibung	Gewicht (kg)
KSW21 adapter plate	Anschweissplatte	147
KSW21 weld-on	Anschweissadapter	250
KSW21 rigid	Schraubadapter	250
KSW21 cardanic	Schnellwechseladapter für kardanische Aufhängung inkl. Kreuzgelenk, ohne Pendelbremse	180

KSW21 adapter plate

KSW21 weld-on

KSW21 rigid

KSW21 cardanic

Zubehör

Typ	Beschreibung
KHS21 Installation Set	Inkl. Steuerungssatz, Steuerblock, Anschlussblock, Befestigungsmaterial, 12V und 24V möglich
KM 685 06 KSW21 hook	Lasthaken (10t Traglast)
KM 685 06 KSW21 hook adp	Lasthaken-Adapter (11,5t Traglast)
KMS21 Socket	Steckschlüssel

Anforderungen Trägergerät für KHS

Hydrauliksystem: ein doppelt wirkender Hydraulikkreis
Betriebsdruck: **210 - 300 bar** (am Bagger einzustellen)
Anmerkung: Bagger muss mit Schnellwechslersteuerung gemäß EN 474-1 ausgestattet sein

Mechanischer Schnellwechsler

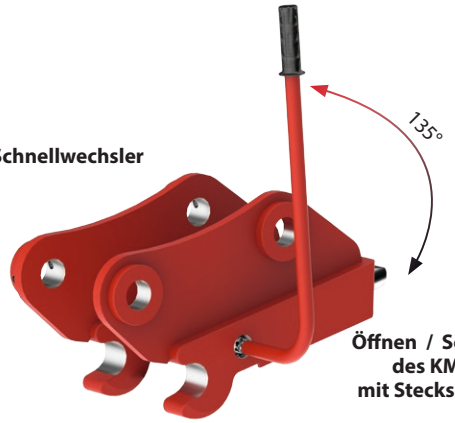

Öffnen / Schliessen des KMS21 mit Steckschlüssel

Änderungen im Zuge der Weiterentwicklung vorbehalten! KINSHOFER GmbH, D-83666 Waakirchen

Mechanischer Schwenkschnellwechsler („System Lehnhoff“) TC02-KMS01 oder KMS03

Typ	Schwenk-antrieb	Schwenk-winkel	Verschluss-methode	Gewicht (kg)
TC02-180 KMS01	RA 02	2 x 90°	mechanisch	38
TC02-180 KMS03	RA 02	2 x 90°	mechanisch	48

Lieferumfang: obere Aufnahme, RA02 Schwenkantrieb, mechanischer Schnellwechsler, Steckschlüssel

Hydraulischer Schwenkschnellwechsler („System Lehnhoff“) TC02-KHS01 oder KHS03

Typ	Schwenk-antrieb	Schwenk-winkel	Verschluss-methode	Gewicht (kg)
TC02-180 KHS01	RA 02	2 x 90°	hydraulisch	38
TC02-180 KHS03	RA 02	2 x 90°	hydraulisch	48

Lieferumfang: obere Aufnahme, RA02 Schwenkantrieb, hydraulischer Schnellwechsler

Schnellwechseladapter („System Lehnhoff“)

Typ	Beschreibung	Gewicht (kg)
KSW01 adapter frame	Anschweissrahmen	6
KSW03 adapter frame	Anschweissrahmen	12
KSW01 weld-on	Anschweissadapter	15
KSW03 weld-on	Anschweissadapter	30
KSW01 SYM weld-on	SYM Anschweissrahmen	7
KSW03 SYM weld-on	SYM Anschweissrahmen	14
KSW01 rigid	Schraubadapter	15
KSW03 rigid	Schraubadapter	30
KSW01 cardanic	Schnellwechseladapter für kardanische Aufhängung inkl. Kreuzgelenk, ohne Pendelbremse	15
KSW03 cardanic	Schnellwechseladapter für kardanische Aufhängung inkl. Kreuzgelenk, ohne Pendelbremse	23

KSW01 adapter frame

KSW01 weld-on

KSW01 SYM weld-on

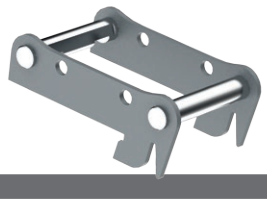

KSW01 rigid

KSW01 cardanic

Zubehör

Typ	Beschreibung
KHS01 Installation Set	Inkl. Steuerungssatz, Magnetventil, Anschlussblock, Hydraulikschlauch, Befestigungsmaterial, 12V und 24V möglich
KHS03 Installation Set	Inkl. Steuerungssatz, Magnetventil, Anschlussblock, Hydraulikschlauch, Befestigungsmaterial, 12V und 24V möglich
KM 685 06 KSW01 hook	Lasthaken (1t Traglast)
KM 685 06 KSW03 hook	Lasthaken (3t Traglast)

Anforderungen Trägergerät für Hydraulischen Schnellwechsler

	Schnellwechsler	**Schwenkantrieb**
Hydrauliksystem:	ein einfach wirkender Hydraulikkreis	ein doppelt wirkender Hydraulikkreis
Option:	entsperrbares Rückschlagventil	entsperrbares Rückschlagventil
Betriebsdruck:	**180 - 210 bar** (am Bagger einzustellen)	**250 bar** (am Bagger einzustellen)
empfohlene Literleistung:	5 - 10 l/min	5 - 10 l/min
Anmerkung:	Bagger muss mit Schnellwechslersteuerung gemäß EN 474-1 ausgestattet sein	

Mechanischer Schnellwechsler

Werkzeug zum Öffnen / Schliessen mit Steckschlüssel für TC02-180 KMS01 und TC02-180 KMS03

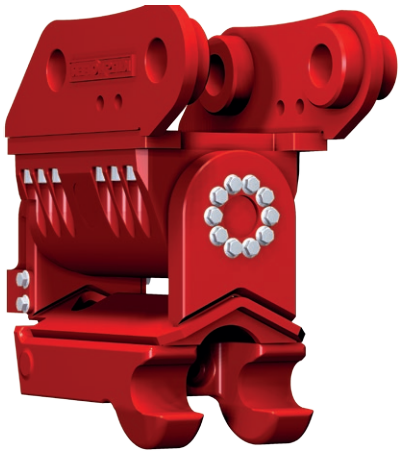

Mechanischer Schwenkschnellwechsler („System Lehnhoff“) TC04/TC05-KMS03

Typ	Schwenk-antrieb	Schwenk-winkel	Verschluss-methode	Gewicht (kg)
TC04-180 KMS03	RA 04	2 x 90°	mechanisch	70
TC05-180 KMS03	RA 05	2 x 90°	mechanisch	80

Lieferumfang: obere Aufnahme, TC04 RA04 / TC05 RA05 Schwenkantrieb, mechanischer Schnellwechsler, Steckschlüssel

Hinweis: TC04-180 KMS03 Dienstgewicht 2 - 4t

Hydraulischer Schwenkschnellwechsler („System Lehnhoff“) TC04/TC05-KHS03

Typ	Schwenk-antrieb	Schwenk-winkel	Verschluss-methode	Gewicht (kg)
TC04-180 KMS03	RA 04	2 x 90°	hydraulisch	75
TC05-180 KHS03	RA 05	2 x 90°	hydraulisch	85

Lieferumfang: obere Aufnahme, TC04 RA04 / TC05 RA05 Schwenkantrieb, hydraulischer Schnellwechsler

Hinweis: TC04-180 KHS03 Dienstgewicht 2 - 4t

Schnellwechseladapter („System Lehnhoff“)

KSW03 adapter frame

Typ	Beschreibung	Gewicht (kg)
KSW03 adapter frame	Anschweissrahmen	12
KSW03 weld-on	Anschweissadapter	30
KSW03 SYM weld-on	SYM Anschweissrahmen	14
KSW03 rigid	Schraubadapter	30
KSW03 cardanic	Schnellwechseladapter für kardanische Aufhängung inkl. Kreuzgelenk, ohne Pendelbremse	23

KSW03 weld-on

KSW03 SYM weld-on

KSW03 rigid

KSW03 cardanic

Zubehör

Typ	Beschreibung
KHS03 Installation Set	Inkl. Steuerungssatz, Magnetventil, Anschlussblock, Hydraulikschlauch, Befestigungsmaterial, 12V und 24V möglich
KM 685 06 KSW03 hook	Lasthaken (3t Traglast)

Anforderungen Trägergerät für Hydraulischen Schnellwechsler

	Schnellwechsler	**Schwenkantrieb**
Hydrauliksystem:	ein einfach wirkender Hydraulikkreis	ein doppelt wirkender Hydraulikkreis
Option:	entsperrbares Rückschlagventil	entsperrbares Rückschlagventil
Betriebsdruck:	**180 - 210 bar** (am Bagger einzustellen)	**250 bar** (am Bagger einzustellen)
empfohlene Literleistung:	5 - 10 l/min	5 - 10 l/min
Anmerkung:	Bagger muss mit Schnellwechslersteuerung gemäß EN 474-1 ausgestattet sein	

Mechanischer Schnellwechsler

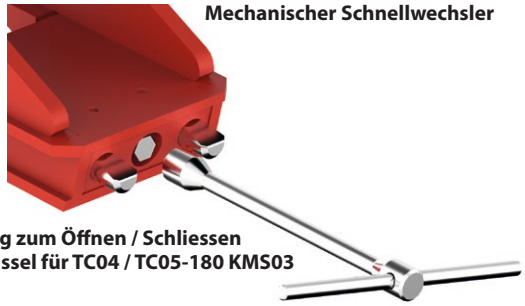

Werkzeug zum Öffnen / Schliessen mit Steckschlüssel für TC04 / TC05-180 KMS03

Änderungen im Zuge der Weiterentwicklung vorbehalten! KINSHOFER GmbH, D-83666 Waakirchen

Schwenkbare Schnellwechsler

Mechanischer Schwenkschnellwechsler („System Lehnhoff“) TC09-KMS08

Typ	Schwenk-antrieb	Schwenk-winkel	Verschluss-methode	Gewicht (kg)
TC09-140 KMS08	RA 09	2 x 70°	mechanisch	165
TC09-180 KMS08	RA 09	2 x 90°	mechanisch	175

Lieferumfang: obere Aufnahme, RA09 Schwenkantrieb, mechanischer Schnellwechsler, Steckschlüssel

Hydraulischer Schwenkschnellwechsler („System Lehnhoff“) TC09-KHS08

Typ	Schwenk-antrieb	Schwenk-winkel	Verschluss-methode	Gewicht (kg)
TC09-140 KHS08	RA 09	2 x 70°	hydraulisch	170
TC09-180 KHS08	RA 09	2 x 90°	hydraulisch	180

Lieferumfang: obere Aufnahme, RA09 Schwenkantrieb, hydraulischer Schnellwechsler

Schnellwechseladapter („System Lehnhoff“)

KSW03 adapter frame

Typ	Beschreibung	Gewicht (kg)
KSW08 adapter frame	Anschweissrahmen	30
KSW08 weld-on	Anschweissadapter	50
KSW08 SYM weld-on	SYM Anschweissrahmen	30
KSW08 rigid	Schraubadapter	50
KSW08 cardanic	Schnellwechseladapter für kardanische Aufhängung inkl. Kreuzgelenk, ohne Pendelbremse	46

KSW03 weld-on

KSW03 SYM weld-on

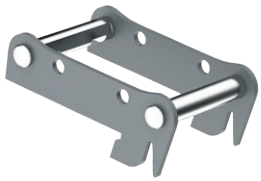

KSW03 rigid

KSW03 cardanic

Zubehör

Typ	Beschreibung
KHS08 Installation Set	Inkl. Steuerungssatz, Magnetventil, Anschlussblock, Hydraulikschlauch, Befestigungsmaterial, 12V und 24V möglich
KM 685 06 KSW08 hook	Lasthaken (3t Traglast)

Anforderungen Trägergerät für Hydraulischen Schnellwechsler

	Schnellwechsler	Schwenkantrieb
Hydrauliksystem:	ein doppelt wirkender Hydraulikkreis	ein doppelt wirkender Hydraulikkreis
Option:	entsperrbares Rückschlagventil	entsperrbares Rückschlagventil
Betriebsdruck:	**210 - 300 bar** (am Bagger einzustellen)	**250 bar** (am Bagger einzustellen)
empfohlene Literleistung:	7 - 14 l/min	7 - 14 l/min
Anmerkung:	Bagger muss mit Schnellwechslersteuerung gemäß EN 474-1 ausgestattet sein	

TC09-KMS08 mit Steckschlüssel zum Öffnen / Schliessen

Schwenkbare Schnellwechsler

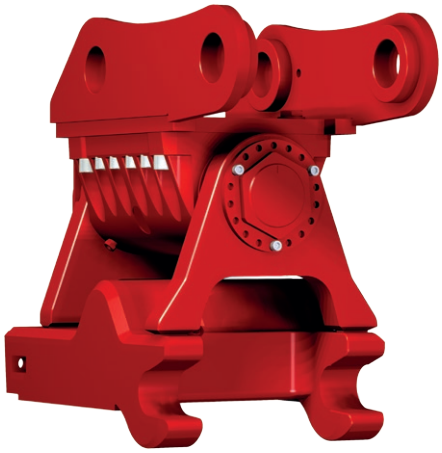

Mechanischer Schwenkschnellwechsler („System Lehnhoff“) TC14-KMS08 oder KMS10

Typ	Schwenk-antrieb	Schwenk-winkel	Verschluss-methode	Gewicht (kg)
TC14-140 KMS08	RA 14	2 x 70°	mechanisch	245
TC14-140 KMS10	RA 14	2 x 70°	mechanisch	315

Lieferumfang: obere Aufnahme, RA14 Schwenkantrieb, mechanischer Schnellwechsler, Steckschlüssel

Hydraulischer Schwenkschnellwechsler („System Lehnhoff“) TC14-KHS08 oder KHS10

Typ	Schwenk-antrieb	Schwenk-winkel	Verschluss-methode	Gewicht (kg)
TC14-140 KHS08	RA 14	2 x 70°	hydraulisch	250
TC14-140 KHS10	RA 14	2 x 70°	hydraulisch	325

Lieferumfang: obere Aufnahme, RA14 Schwenkantrieb, hydraulischer Schnellwechsler

Schnellwechseladapter („System Lehnhoff“)

KSW10 adapter plate

Typ	Beschreibung	Gewicht (kg)
KSW08 adapter frame	Anschweissrahmen	30
KSW10 adapter plate	Anschweissplatte	95
KSW08 weld-on	Anschweissadapter	50
KSW10 weld-on	Anschweissadapter	200
KSW08 rigid	Schraubadapter	50
KSW10 rigid	Schraubadapter	200
KSW08 cardanic	Schnellwechseladapter für kardanische Aufhängung inkl. Kreuzgelenk, ohne Pendelbremse	46
KSW10 cardanic	Schnellwechseladapter für kardanische Aufhängung inkl. Kreuzgelenk, ohne Pendelbremse	154

KSW10 weld-on

KSW10 rigid

KSW10 cardanic

Zubehör

Typ	Beschreibung
KHS08 Installation Set	Inkl. Steuerungssatz, Magnetventil, Anschlussblock, Hydraulikschlauch, Befestigungsmaterial, 12V und 24V möglich
KHS10 Installation Set	Inkl. Steuerungssatz, Steuerblock, Anschlussblock, Befestigungsmaterial, 12V und 24V möglich
KM 685 06 KSW08 hook	Lasthaken (3t Traglast)
KM 685 06 KSW10 hook	Lasthaken (8t Traglast)

Anforderungen Trägergerät für Hydraulischen Schnellwechsler

	Schnellwechsler	**Schwenkantrieb**
Hydrauliksystem:	ein doppelt wirkender Hydraulikkreis	ein doppelt wirkender Hydraulikkreis
Option:	entsperrbares Rückschlagventil	entsperrbares Rückschlagventil
Betriebsdruck:	**210 - 300 bar** (am Bagger einzustellen)	**250 bar** (am Bagger einzustellen)
empfohlene Literleistung:	10 - 28 l/min	10 - 28 l/min
Anmerkung:	Bagger muss mit Schnellwechslersteuerung gemäß EN 474-1 ausgestattet sein	

Mechanischer Schnellwechsler

TC14 KMS08 und TC14 KMS10 mit Steckschlüssel zum Öffnen / Schliessen

Änderungen im Zuge der Weiterentwicklung vorbehalten! KINSHOFER GmbH, D-83666 Waakirchen

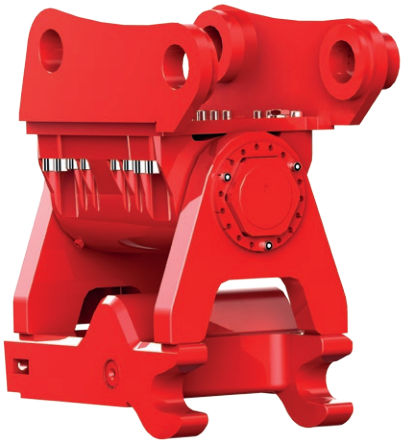

Mechanischer Schwenkschnellwechsler („System Lehnhoff“) TC20-KMS10 oder KMS21

Typ	Schwenk-antrieb	Schwenk-winkel	Verschluss-methode	Gewicht (kg)
TC20-140 KMS10	RA 20	2 x 70°	mechanisch	425
TC20-140 KMS21	RA 20	2 x 70°	mechanisch	470

Lieferumfang: obere Aufnahme, RA20 Schwenkantrieb, mechanischer Schnellwechsler, Steckschlüssel

Hydraulischer Schwenkschnellwechsler („System Lehnhoff“) TC20-KHS10 oder KHS21

Typ	Schwenk-antrieb	Schwenk-winkel	Verschluss-methode	Gewicht (kg)
TC20-140 KHS10	RA 20	2 x 70°	hydraulisch	440
TC20-140 KHS21	RA 20	2 x 70°	hydraulisch	490

Lieferumfang: obere Aufnahme, RA20 Schwenkantrieb, hydraulischer Schnellwechsler

Schnellwechseladapter („System Lehnhoff“)

KSW21 adapter plate

Typ	Beschreibung	Gewicht (kg)
KSW10 adapter plate	Anschweissplatte	95
KSW21 adapter plate	Anschweissplatte	147
KSW10 weld-on	Anschweissadapter	200
KSW21 weld-on	Anschweissadapter	250
KSW10 rigid	Schraubadapter	200
KSW21 rigid	Schraubadapter	250
KSW10 cardanic	Schnellwechseladapter für kardanische Aufhängung inkl. Kreuzgelenk, ohne Pendelbremse	154
KSW21 cardanic	Schnellwechseladapter für kardanische Aufhängung inkl. Kreuzgelenk, ohne Pendelbremse	180

KSW21 weld-on

KSW21 rigid

KSW21 cardanic

Zubehör

Typ	Beschreibung
KHS10 Installation Set	Inkl. Steuerungssatz, Steuerblock, Anschlussblock, Befestigungsmaterial, 12V und 24V möglich
KHS21 Installation Set	Inkl. Steuerungssatz, Steuerblock, Anschlussblock, Befestigungsmaterial, 12V und 24V möglich
KM 685 06 KSW10 hook	Lasthaken (8t Traglast)
KM 685 06 KSW21 hook	Lasthaken (10t Traglast)

Anforderungen Trägergerät für Hydraulischen Schnellwechsler

	Schnellwechsler	**Schwenkantrieb**
Hydrauliksystem:	ein doppelt wirkender Hydraulikkreis	ein doppelt wirkender Hydraulikkreis
Option:	entsperrbares Rückschlagventil	entsperrbares Rückschlagventil
Betriebsdruck:	**210 - 300 bar** (am Bagger einzustellen)	**250 bar** (am Bagger einzustellen)
empfohlene Literleistung:	20 - 40 l/min	20 - 40 l/min
Anmerkung:	Bagger muss mit Schnellwechslersteuerung gemäß EN 474-1 ausgestattet sein	

Mechanischer Schnellwechsler

TC20-KMS10 und TC20-KMS21 mit Steckschlüssel zum Öffnen / Schliessen