Hopf GmbH - Im Rohnweiher 14, 53797 Lohmar - +49 2205 920270 - service@hopfgmbh.de

MONTABERT®

HYDRAULIKHAMMER

M900MS

KOMPAKTE BAUWEISE MIT STARKER LEISTUNG

AUSGELEGT FÜR TRÄGERGERÄTE VON 15 BIS 25 TONNEN

BEWÄHRTE ZUVERLÄSSIGKEIT

ANWENDERFREUNDLICH

EXTRA SCHALLSCHUTZ

VORTEILE

- **Hydraulikspeicher:** Regelmäßige Stickstoffkontrollen und -nachfüllungen auf der Baustelle sind nicht mehr erforderlich.
- **Automatische Schmierung:** Zentralschmieranlage am Hammer.
- **Hergestellt in Frankreich:** Hochwertiger Qualitätsstahl und exzellente Fertigung.
- **Eingebauter Leerschlagschutz:** Erhöhte Lebensdauer der Verschleißteile.

HYDRAULIKHAMMER

KOMPAKTE BAUWEISE MIT STARKER LEISTUNG

GEWICHT UND ABMESSUNGEN

GEWICHT (KG/LB)		
HYDRAULIKHAMMER	927	2,043
+ MONTIERTES WERKZEUG	1,030	2,270
+ MONTIERTE ADAPTERPLATTE (MAX.)	1,285	2,833
ABMESSUNGEN (MM/IN)		
A	1,686	66.37
B	434	17.09
C	461.5	18.17
D	289	11.38
E	52	2.05

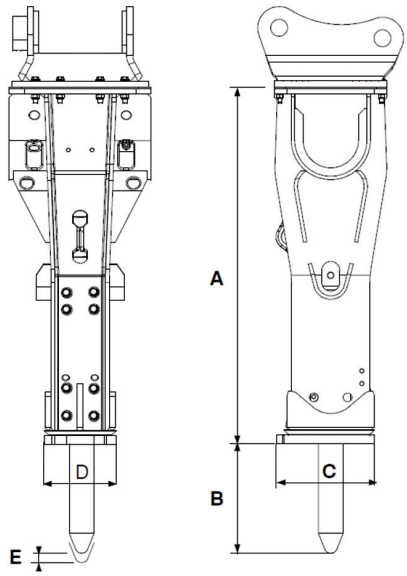

BETRIEBSDATEN

GEWICHT TRÄGERGERÄT (MIN-MAX, MT)		15-25
ÖLBEDARF (MIN-MAX, L/MIN / GPM)	100-150	26.4-40
MAXIMALER BETRIEBSDRUCK (BAR/PSI)	125	1,813
MAXIMALER RÜCKSTAUDRUCK (BAR/PSI)	10	145
EINGANGSLEISTUNG (KW)		39.6
SCHLAGFREQUENZ (MIN-MAX, BPM)		400-800
GERÄUSCHPEGEL / 10 M (DBA)		92
SCHALLISOLIERUNG		standard
DRUCKLUFT-BEAUFSCHLAGUNG		vorinstalliert

BETRIEBSSTOFFE	TEILENR.
SCHMIERPATRONEN (X48, HAND PUMP)	86799152
SCHMIERPATRONEN (X20, AUTOMATIC LUBRICATION)	86784758
ABL2 FETT-EIMER (24 KG)	86772969
ABLF FETT-EIMER (24 KG)	86772977

OPTIONEN	TEILENR.
SCHMIERANLAGE (BEKALUB) HP-ANSCHLUSS LINKS	86767720
SCHMIERANLAGE (BEKALUB) HP-ANSCHLUSS RECHTS	86779014
SCHMIERANLAGE (8 KG) AM BAGGER	86417243
DRUCKLUFT-BEAUFSCHLAGUNGS-KIT	86411154
ANBAUPLATTE	auf Anfrage
SONDERLACKIERUNG	auf Anfrage

WARTUNGSKITS	TEILENR.
LEVEL 1	86603990
LEVEL 2	101014850

WERKZEUGE					
DURCHMESSER (MM/IN)	118	118	118	118	118
LÄNGE (MM/IN)	1,000/39.4	1,300/51.2	1,000/39.4	1,300/51.2	1,000/39.4
GEWICHT (KG/LB)	77/170	102/225	76/168	103/227	80.6/177.6
TEILENR.	86730579	86421948	86730561	86643681	86797651

The content of this brochure constitutes non-binding information and may be changed at any time without notice. Montabert gives, and thebrochure contains, no warranties whatsoever, express or implied. All the contents, including but not limited to text, images, graphics are all subject to copyright and all intellectual property protection. Their use or misuse is strictly prohibited. Montabert brand and logo used herein are the property of Montabert. Nothing contained on this document shall be construed as constituting any commitment by Montabert or as granting any license or right to use any intellectual property. ©2021 Montabert. All rights reserved.

montabert.com

DE-M900MS-022022-V01